DOOSAN

Doosan Mottrol

最佳解决方案提供者

Motion & Control

目录

斗山 Mottrol

最佳传动&控制解决方案提供者

五十多年来，斗山Mottrol一直是工程机械液压配件领域的领导者。作为韩国首家也是最大的液压配件制造商，我们在液压机械行业中发挥着先锋作用，树立了质量和可靠性的标杆。

凭借丰富的经验，我们能够根据全球客户的多样化需求，提供量身定制的先进液压解决方案。我们还在不断拓展产品领域，涵盖建筑和农业设备的解决方案，确保我们在传动和控制领域始终处于创新前沿。

我们致力于追求卓越，这得益于我们先进的研发中心，该中心设计尖端产品并探索未来技术。凭借专业知识，我们始终走在市场前沿，开发出高度可靠并且能够满足未来需求的解决方案。

凭借位于全球战略位置的制造工厂，斗山 Mottrol 确保能够提供响应迅速、灵活的服务，满足全球客户的需求。这些工厂优化了生产和分销，同时保持了最高的质量标准。

质量始终是我们一切工作的核心。我们秉承严格的全球基准，持续改进，不断突破质量界限。

作为值得信赖的关键零部件供应商，斗山Mottrol致力于通过优化、增值的液压和传动解决方案来支持客户的发展。我们秉承“可持续发展的领导力”的愿景，致力于推动长期创新，并在全球范围内提升客户价值。

历史

• 1975 ~1989

事业基础构建期

1975年,进军犹如“不毛之地”的液压事业邻域，作为领跑者开创了韩国液压行业的历史。

1974 创立东明产业

1986 设立技术研究所

1987 生产挖掘机液压马达

• 1990 ~2000

事业扩张及变革期

从生产挖掘机专用液压配件开始，成长为专业的液压配件制造商。

1990 扩大生产范围，包括液压回转装置和主泵

1996 获得ISO 9001 质量管理体系认证
(液压机械及液压系统领域)

• 2001 ~2010

技术独立及成长期

凭借自主技术开发独特的液压配件，增强客户的信任。

2001 荣获日本液压空压学会颁发的2000年度优秀技术开发奖

2006 被评选为挖掘机专用行走装置邻域“世界一流产品”
(产业资源部)

2007 开始生产液压主控阀

2007 公司名称变更为 Tongmyung Mottrol Co., Ltd.

2008 公司名称变更为 Doosan Mottrol

• 2011 ~

崭新的腾飞

成立中国法人，确保全球竞争力

2011 在中国江阴成立中国法人并投产

2019 开始生产迷你挖掘机用液压配件

2020 公司名称变更为 Mottrol Co., Ltd.

2021 液压配件累计生产量达到300万台

2024 重新加入斗山集团并更名为
Doosan Mottrol Co., Ltd.

愿景

DOOSAN Mottrol

使命
在陆地、海洋、航空、航天等任何领域，专注于传动和精确控制。

愿景
领先全球市场的 Motion & Control 核心技术引领者。

口号
Creating Motion & Control

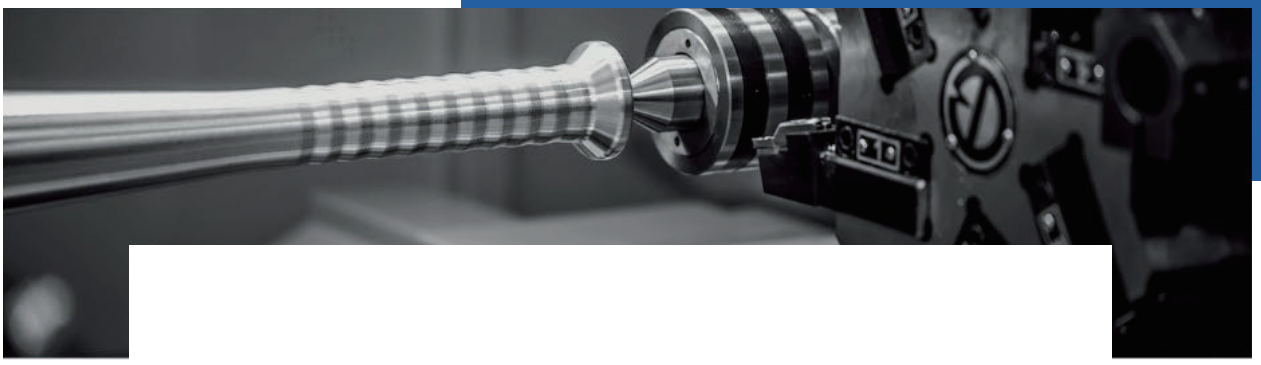

核心价值

1974年创立至今，我们通过不断的技术革新和符合客户需求的品质，打造出了客户信赖的产品。
今后，技术革新和质量作为决定Mottrol成败的核心要素，也是我们最优先追求的价值。

深耕不辍 **技术革新**	客户的眼界 **品质**	全球领先 **专业性**	沟通信赖 **合作**	坚韧不屈 **决心**

主要产品

行走装置

- VE / VF 系列
- VC / VD 系列

回转装置

- DSA 系列
- TSM/T3X 系列

主泵

- DPB 系列
- DPA 系列
- DPA-V 系列
- T5V 系列
- DPS27
- DPLS 系列
- GPA / GPH 系列

阀

- MV270
- MV450
- MVA14
- MeV 系列

电动化解决方案

- 逆变器
- 电动行走
- 电动回转
- 电机
- EMA(电缸)

行走装置

VE/VF 系列

VE 和 VF 系列具有强大的输出扭矩和平稳的操作性，通过了高压和卓越的可靠性验证。

特性

1) 紧凑的设计
- 通过优化设计减轻重量和总长度

2) 提高性能
- 液压马达的高压设计
- 通过高启动效率增强牵引力
- 通过优秀的控制性，提高行走操作性

3) 提高可靠性
- 通过严格的耐久性测试，验证了使用寿命
- 采用HRFS(高可靠性浮动密封)提高耐久性

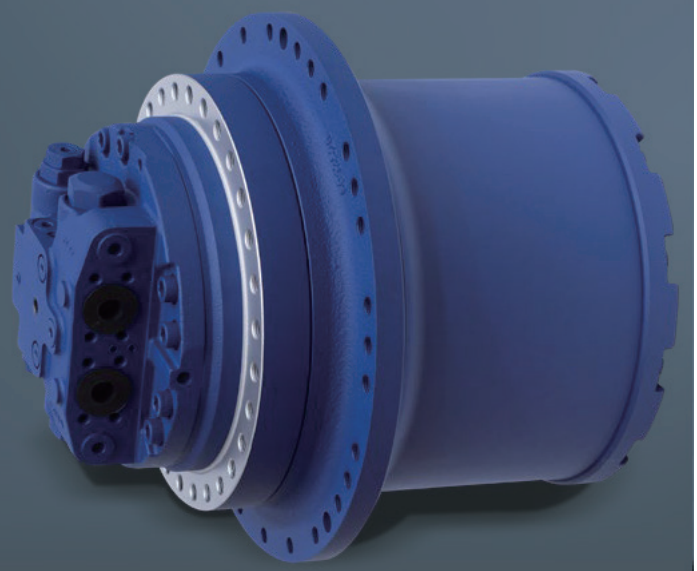

应用

挖掘机　履带式起重机　履带式旋挖钻机　移动破碎机　Screen

液压原理图

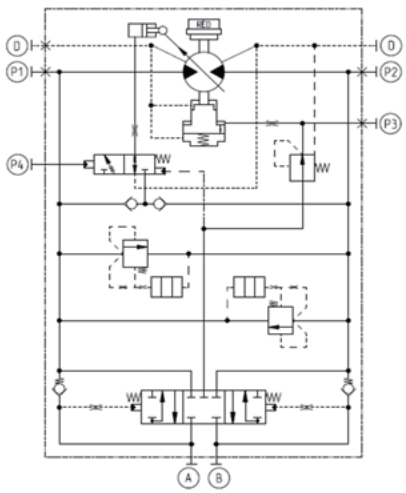

型号信息

DM 40 V E – A – 169/92 – 1 – FW

❶ ❷ ❸ ❹ ❺ ❻ ❼ ❽

❶ Type
❷ Class
❸ Speed shifting
❹ Series
❺ Reduction ratio
❻ Displacement
❼ Revision
❽ Option

性能参数

型号	行走装置			液压马达					应用
	减速比(I)	最大输出扭矩	最大输出转速	最小排量	最大排量	最大转速	额定压力	制动扭矩	
	-	N · m	rpm	cm³/rev	cm³/rev	rpm	MPa	N · m	Ton
DM01VE	36.96	2,078	85	7.2	14.4	3,150	26	19.6	1~2.3
DM03VE	42.96	3,695	80	15.5	22.9	3,500	27.5	48.3	2~3.5
DM04VE	48.64	4,340	70	17.3	22.9	4,000	27.5	50	3~4
DM05VE	58.94	7,350	90	27.2	33.5	4,000	29.4	64	4~6
DM07VE	58.40	8,340	60	30.9	41	4,000	27.5	81	5~6.5
DM12VE	45.97	12,260	60	31.5	55.8	3,900	34.3	150	7~10
DM25VE	53.71	24,640	65	54	86	3,500	37.3	288	12~17
DM40VE	49.95	45,600	60	123	174.7	2,800	37.3	489	18~27
DM80VE	54.47	83,310	45	221	280	2,700	36.4	1,391	38~42
DM100VF	68.23	102,400	40	221	280	2,700	36.4	870	45~55

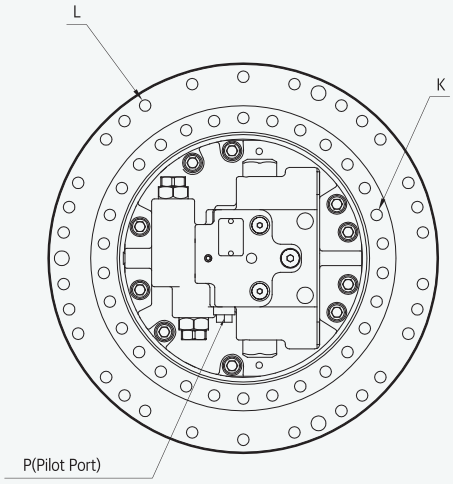

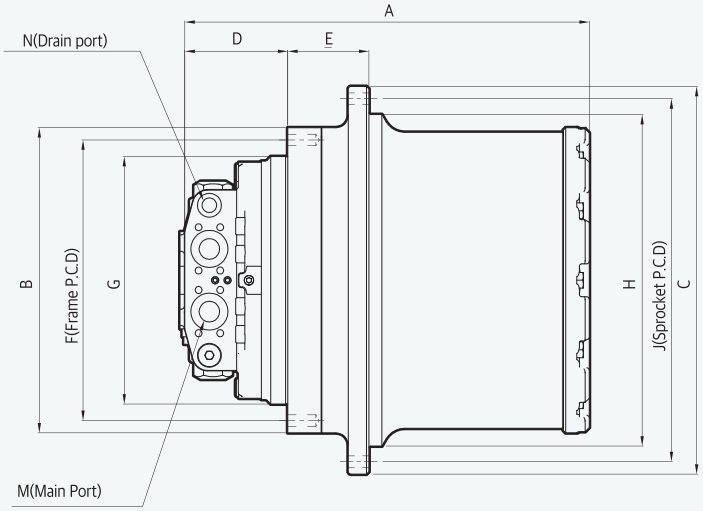

外形尺寸

型号	A	B	C	D	E	F (车架 P.C.D)	G	H	J (链轮 P.C.D)	K (车架)	L (链轮)	M (主油口)	N (卸油口)	P (先导油口)
DM01VE	225	Φ175	Φ175	90	45/40	Φ155	Φ140	Φ140/Φ160	Φ155	8-M10XP1.5	9-M10XP1.5	G3/8	G1/4	G1/4
DM03VE	259.7	Φ215	Φ240	89	50	Φ192	Φ165	Φ190	Φ212/Φ215	12-M12XP1.75	12-M12XP1.75	G1/2	G1/4	G1/4
DM04VE	247.7	Φ215	Φ255	78	50/70	Φ192	Φ165	Φ204/Φ210	Φ232	11-M12XP1.75	9-M12XP1.75	G1/2	G1/4	G1/4
DM05VE	306.8	Φ264	Φ286	107	68	Φ240	Φ200	Φ230	Φ262	12-M14XP2.0	12-M14XP2.0	G1/2	G3/8	G1/4
DM07VE	315.5	Φ246	Φ288	102	75.5	Φ220	Φ180	Φ230	Φ262	14-M14XP2.0	12-M14XP2.0	G1/2	G1/4	G1/4
DM12VE	347.8	Φ280	Φ326	126	80	Φ250	Φ210	Φ265	Φ300	12-M16XP2.0	12-M14XP2.0	G1/2	G3/8	G1/4
DM25VE	401	Φ308	Φ394	129	99.5	Φ280	Φ246	Φ324	Φ364	20-M16XP2.0	15-M16XP2.0	G3/4	G1/2	G1/4
DM40VE	496	Φ370	Φ470	229	98.5	Φ340	Φ300	Φ402	Φ440	30-M16XP2.0	30-M16XP2.0	G1	G1/2	G1/4
DM80VE	603	Φ460	Φ570	307	112	Φ425	Φ380	Φ490	Φ535	20-M24XP3.0	28-M20XP2.5	G1	G1/2	G1/4
DM100VF	668	Φ500	Φ586	207	130	Φ460	Φ420	Φ510	Φ550	26-M24XP3.0	36-M20XP2.5	G1	G1/2	G1/4
	657	Φ500	Φ661	198	148	Φ455	Φ410	Φ570	Φ620	27-M24XP3.0	24-M24XP3.0	G1	G1/2	G1/4

*为了提高产品性能，所有参数会有所更改，恕不另行通知。

行走装置

VC/VD 系列

VC和VD系列作为内置高低切换的变速行走装置，输出扭矩大，操控性好，高可靠性。
多年来被市场广泛采用，并得到客户认可。

特性

1) 高性能
   - 提供强大的扭矩和平稳的操作性

2) 提供多种功能满足客户需求
   - 内置自动变速功能
   - 内置机械式制动功能
   - 防止启动、停止时的冲击功能

3) 客户认可的可靠性

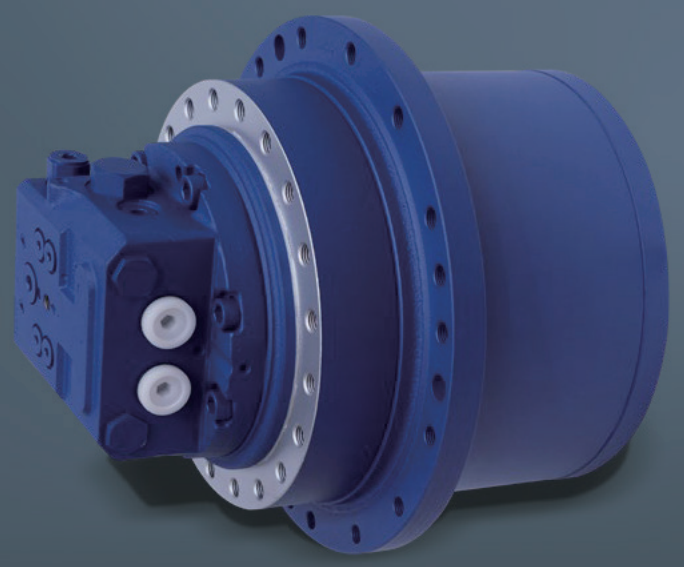

应用

挖掘机　履带式起重机　履带式旋挖钻机　移动破碎机　Screen

液压原理图

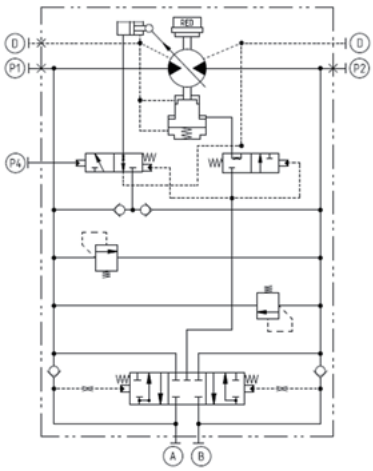

型号信息

TM	22	V	C	–	A	–	80/43	–	1	–	FW
❶	❷	❸	❹		❺		❻		❼		❽

❶ Type
❷ Class
❸ Speed shifting
❹ Series
❺ Reduction ratio
❻ Displacement
❼ Revision
❽ Option

性能参数

型号	行走装置			液压马达					应用
	减速比(I)	最大输出扭矩	最大输出转速	最小排量	最大排量	最大转速	额定压力	制动扭矩	
	-	N · m	rpm	cm^3/rev	cm^3/rev	rpm	MPa	N · m	Ton
TM07VC	53.71	8,340	60	34	55.8	3,900	34.3	100	5~7
DM09VD	45.97	10,790	60	34	55.8	3,900	34.3	150	7~8
TM10VD	54.47	12,250	70	34	55.8	3,900	34.3	110	8~10
TM22VC	53.71	23,340	60	54	86	3,300	34.3	290	14~16
TM40VD	49.95	45,610	60	119	175	2,800	34.3	490	20~26
TM60VD	46.12	68,640	52	221	280	2,400	34.3	870	30~34
TM70VD	54.47	78,400	45	221	280	2,400	34.3	870	36~42

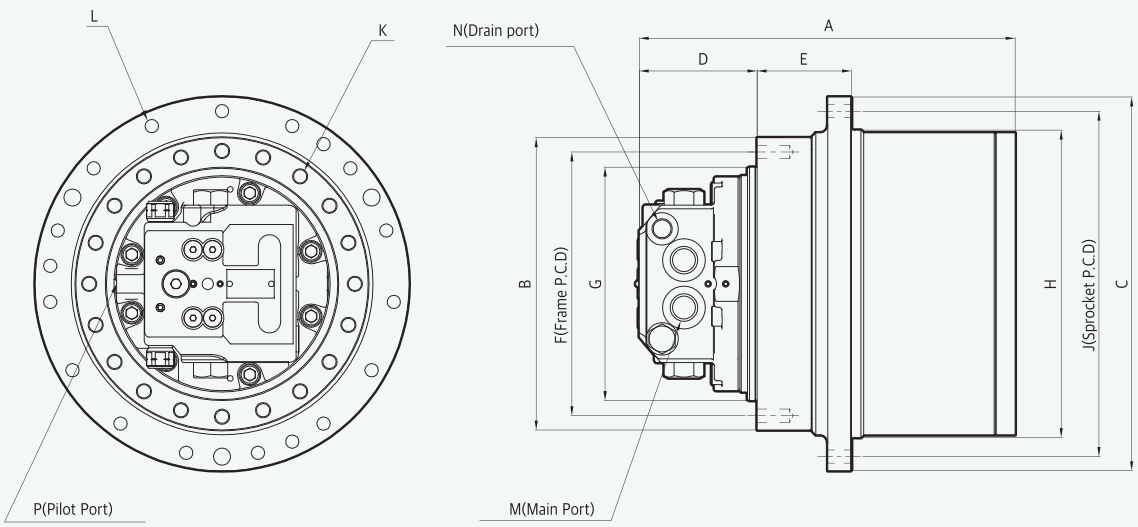

外形尺寸

型号	A	B	C	D	E	F (车架 P.C.D)	G	H	J (链轮 P.C.D)	K (车架)	L (链轮)	M (主油口)	N (卸油口)	P (先导油口)
TM07VC	348.5	Φ268	Φ306	126	68	Φ244	Φ210	Φ250	Φ282	12-M14XP2.0	12-M14XP2.0	G1/2	G3/8	G1/4
DM09VD	340	Φ280	Φ326	126	80	Φ250	Φ210	Φ265	Φ300	12-M16XP2.0	12-M14XP2.0	G1/2	G3/8	G1/4
TM10VD	356	Φ278	Φ328	123	80	Φ250	Φ210	Φ265	Φ300	12-M16XP2.0	15-M14XP2.0	G1/2	G3/8	G1/4
TM22VC	396	Φ308	Φ394	124	99.5	Φ280	Φ246	Φ324	Φ364	20-M16XP2.0	18-M16XP2.0	G3/4	G1/2	G1/4
TM40VD	502.5	Φ370	Φ470	138	98.5	Φ340	Φ300	Φ402	Φ440	30-M16XP2.0	30-M16XP2.0	G1	G1/2	G1/4
TM60VD	553	Φ460	Φ525	166	112	Φ425	Φ380	Φ450	Φ490	30-M20XP2.5	28-M20XP2.5	G1	G1/2	G1/4
TM70VD	553	Φ460	Φ525	166	112	Φ425	Φ380	Φ450	Φ490	24-M24XP3.0	32-M20XP2.5	G1	G1/2	G1/4

*为了提高产品性能，所有参数会有所更改，恕不另行通知。

回转装置

DSA 系列

DSA系列具有高扭矩、紧凑的设计和内置功能阀的出色操作性，大大提升了操作者的体验感。

特性

1) 紧凑的设计
- 通过优化设计减轻重量和总长度

2) 提高性能
- 液压马达的高压设计
- 高扭矩能力的减速齿轮箱设计
- 通过高启动效率强化回转力

3) 提高可靠性
- 通过严格的耐久性测试，验证了使用寿命
- 采用长寿命轴承，提高耐久性

应用

挖掘机

液压原理图

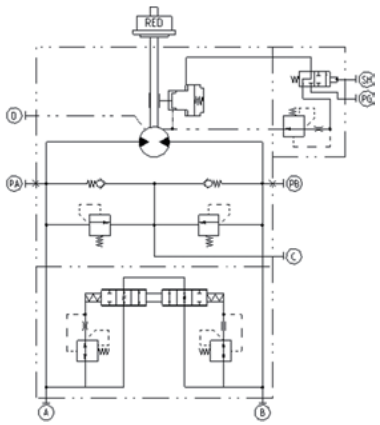

型号信息

DSA 160 – 149 – IRV

1 2 3 4

1. Type
2. Class
3. Displacement
4. Anti reaction valve code

性能参数

型号	回转装置			液压马达				应用
	减速比(I)	最大输出扭矩	最大输出转速	最大排量	最大转速	额定压力	制动扭矩	
	-	N · m	rpm	cm^3/rev	rpm	MPa	N · m	Ton
DSA06	10.33	630	100	22.9	1,033	21.6	79	1~2
DSA10	15.9	1,000	100	22.9	1,590	21.6	79	2~3
DSA15	19.33	1,400	100	22.9	1,933	21.6	79	3~4
DSA80	20.00	7,550	110	79.1	2,200	34.3	497	14~16
DSA160	20.04	16,300	85	149	1,750	34.3	1,040	20~24

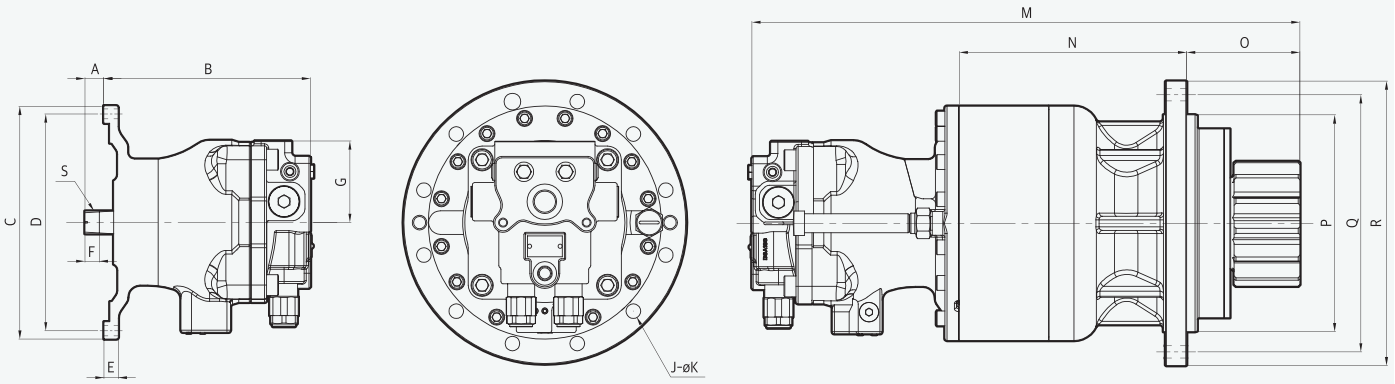

外形尺寸

型号	A	B	C	D	E	F	G	S	J-Φk	M	N	O	P	Q	R
DSA06	-	98	-	-	-	-	71	-	6 - Φ13	269	72.5	67	Φ132	Φ168	Φ193
DSA10	-	124.4	-	-	-	-	95	-	6 - Φ17	293.5	77.1	92	Φ150	Φ220	Φ248
DSA15	-	128	-	-	-	-	95	-	6 - Φ17	324.8	105	91	Φ150	Φ220	Φ248
DSA80	25	256	Φ290	Φ264	15.5	24.7	97	DIN5480 32X1.5X20	9 - Φ18	647	252.5	133	Φ220	Φ320	Φ353
DSA160	31.5	296.5	Φ335	Φ305	20.5	34.65	117	DIN5480 42X2.0X20	11 - Φ21	788	325	162	Φ310	Φ360	Φ407

*为了提高产品性能，所有参数会有所更改，恕不另行通知。

回转装置

TSM/T3X 系列

TSM/T3X系列具有多种功能(防止冲击减压阀、防吸空阀、防反转阀)，确保了高性能和平稳的操作性。

特性

1) 高性能

- 强大的回转装置提供卓越的效率

2) 提供多种功能满足客户需求

- 内置防止冲击功能的减压阀
- 内置延迟阀
- 内置防吸空阀(补油阀)
- 内置防反转阀

3) 客户认可的可靠性

应用

挖掘机

液压原理图

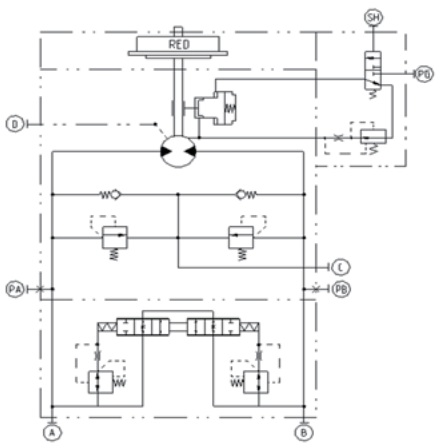

型号信息

TSM	140	CH	–	B	IRV	–	RG1600
❶	❷	❸		❹	❺		❻

❶ Type
❷ Displacement
❸ Hydraulic circuit code
❹ Time delay valve
❺ Anti reaction valve code
❻ Reduction gear Max. torque

性能参数

型号	回转装置			液压马达					应用
	减速比(I)	最大输出扭矩	最大输出转速	最小排量	最大排量	最大转速	额定压力	制动扭矩	
	-	N · m	rpm	cm^3/rev	cm^3/rev	rpm	MPa	N · m	Ton
TSM32-RG250	19.46	2,450	75	25	31.5	1,600	24.5	137	5~6
TSM56-RG400	19.46	3,920	100	46	55.8	1,600	24.5	177	7~8
TSM86-RG700	19.04	6,870	80	64	86	2,200	29.4	412	13~17
TSM140-RG1600	21.58	15,700	75	128	140.5	1,700	33.3	696	17~23
T3X170-RG2000	24.74	19,600	70	155	169.4	1,500	29.4	696	25~30
TSM260-RG2400	19.57	23,500	70	240	278.8	1,400	29.4	1,315	34~42
TSM260-RG2700	21.97	26,500	65						

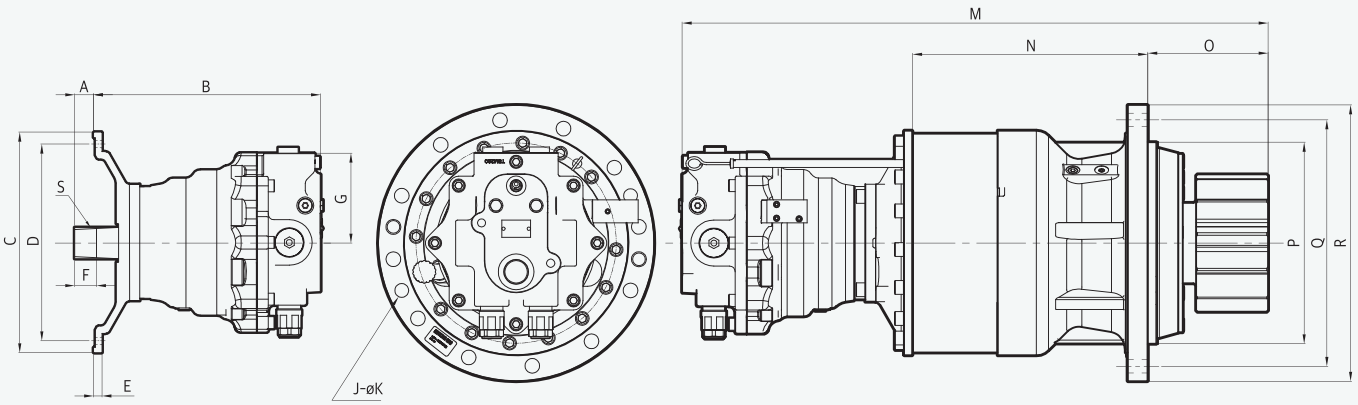

外形尺寸

型号	A	B	C	D	E	F	G	S	J-ΦK	M	N	O	P	Q	R
TSM32-RG250	16.7	140.5	Φ200	Φ203	15	20.5	72	16/32 DP, z=15	6 - Φ17	367	129	97	Φ175	Φ220	Φ248
TSM56-RG400	16.7	205	Φ235	Φ210	15	20.5	66	16/32 DP, z=15	7 - Φ17	438	153	106	Φ200	Φ275	Φ303
TSM86-RG700	17	282	Φ288	Φ260	19	25	96	m=1.667, z=16	9 - Φ18	653	228.5	136	Φ200	Φ290	Φ323
TSM140-RG1600	31.5	301.5	Φ307	Φ282	20.5	34.5	117	m=2.5, z=16	11 - Φ21	808	344	162	Φ310	Φ360	Φ407
T3X170-RG2000	19	306	Φ382	Φ344	20	28	117	m=2.5, z=16	12 - Φ25.5	894.5	392.5	184	Φ350	Φ430	Φ480
TSM260-RG2400	57.5	344	Φ183	Φ162	18	39.5	99.5	m=2.5, z=20	12 - Φ25.5	1,002	472.5	194	Φ350	Φ430	Φ480
TSM260-RG2700	57.5	344	Φ183	Φ162	18	39.5	99.5	m=2.5, z=20	12 - Φ25.5	1,002	472.5	194	Φ350	Φ430	Φ480

*为了提高产品性能，所有参数会有所更改，恕不另行通知。

主泵

DPB 系列

DPB系列通过多种控制装置，给挖掘机，起重机等装备提供高可靠性和高性能。

特性

1) 加大排量
- 发动机转速下降时，比先前产品DPA117增加10%
- 可满足客户对车辆操作速度的要求

2) 提高性能
- 适用低滞后、高反馈的新型调节器
- 通过优化阀板设计减少振动
- 通过滑动部件的优化提高效率

3) 高可靠性
- 适用高容量轴承提高耐久性
- 提高旋转部件的强度
- 采用金属堵头，防止漏油

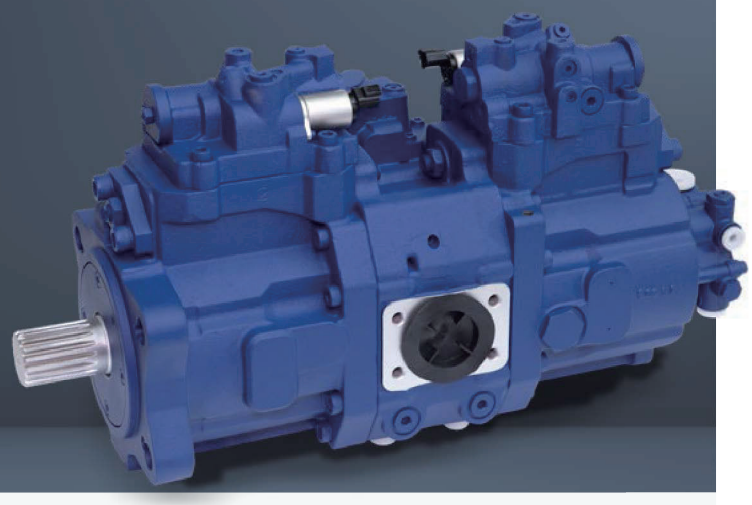

应用


挖掘机


履带式起重机


履带式旋挖钻机

液压原理图

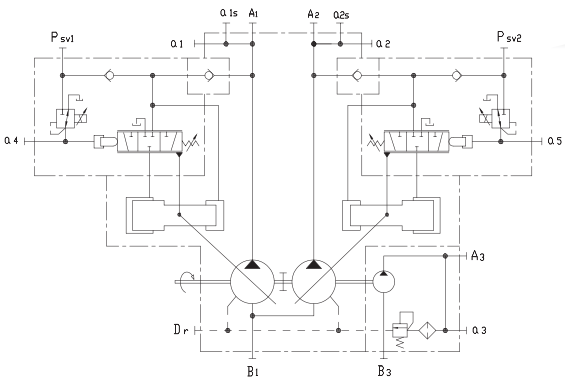

型号信息

DPB 125 – T S 4 D – 2 N

❶ ❷ ❸ ❹ ❺ ❻ ❼ ❽

❶ Product model code
❷ Displacement
❸ Pump code：T - Tandem / S - Single
❹ PTO code
❺ Gear pump code
❻ EPPR valve code
❼ Power control code
❽ Flow control code

性能参数

型号	最大排量	额定压力	最大压力	最大自启动转速	最大输入扭矩	重量	应用	备注
	cm³/rev	MPa	MPa	rpm	N · m	kgf	Ton	
DPB125	130 X 2	34.3	39.2	2,380	910	124	20~25	串联型
DPB140	140 X 2	34.3	39.2	2,380	910	124	26~30	串联型

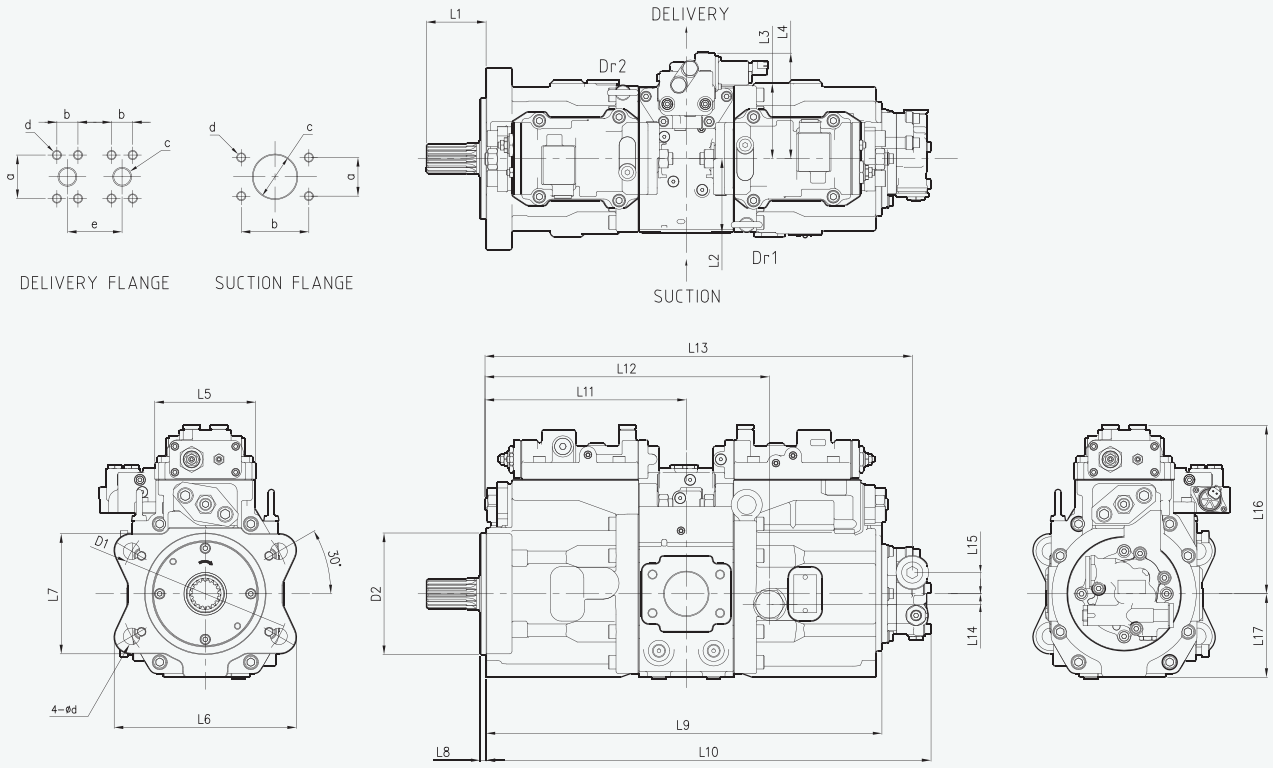

外形尺寸

型号	D1	D2	d	L1	L2	L3	L4	L5	L6	L7	L8	L9	L10	L11	L12	L13	L14	L15	L16	L17
DPB125	Φ224	Φ160	Φ22	78	98	95	139	133	240	158	8	521	586	263	373	561	14	28	229	110
DPB140	Φ224	Φ160	Φ22	78	98	95	139	133	240	158	8	521	586	263	373	561	14	28	229	110

出油口法兰面

型号	a	b	c	d	e
DPB125	57.2	27.8	Φ25	M12-22	72
DPB140	57.2	27.8	Φ25	M12-22	72

进油口法兰面

型号	a	b	c	d
DPB125	50.8	88.9	Φ60	M12-18
DPB140	50.8	88.9	Φ60	M12-18

输出轴参数

型号	齿数	圆周直径	压力角	模数	标准
DPB125	14	35.0	20°	2.5	JIS D2001
DPB140	17	42.5	20°	2.5	JIS D2001

*为了提高产品性能，所有参数会有所更改，恕不另行通知。

主泵

DPA 系列

DPA 系列具有低脉动、低噪音、高效率和高可靠性的特点，并具有各种专为工程机械设计的控制选项。

特性

1) 紧凑型设计
- 与同级规格T5V系列相比，全长缩短30%
- 可定制以满足更高的运行速度要求

2) 多种控制方式
- 功率控制，功率换挡控制，正/负流量控制，电子流量控制，电子压力控制

3) 低噪音
- 应用PCU(压力控制单位) 降低压力波动
- 提高主外壳硬度来降低噪音
- 优化配流盘，改善低脉动

4) 高可靠性
- 在斜盘连杆采用铜合金
- 使用一体型外壳，减少外部泄漏的可能性.
- 提高旋转部件的强度

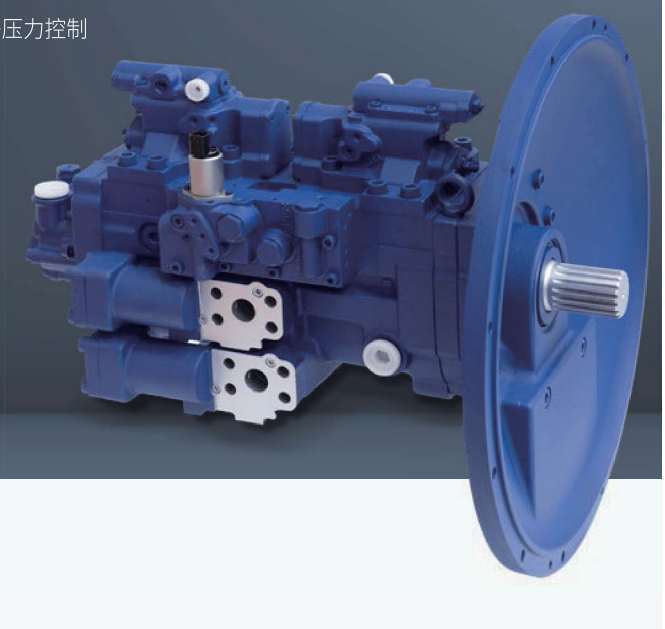

应用


挖掘机


履带式起重机


履带式旋挖钻机

液压原理图

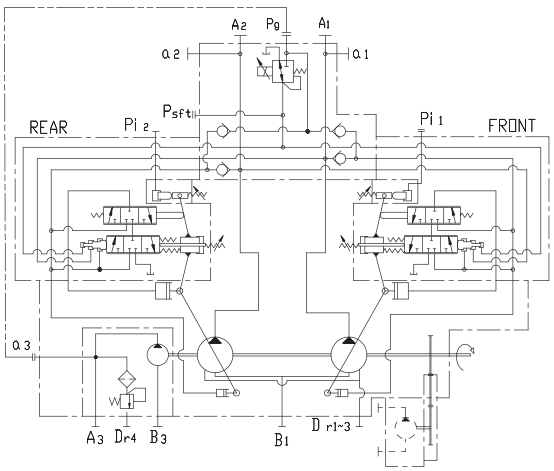

型号信息

DPA	140	T	–	S	S	4	D	–	2	N	1T
❶	❷	❸		❹	❺	❻	❼		❽	❾	❿

❶ Product model code
❷ Displacement
❸ T -Tandem type double pump with mounting cover
❹ PTO code
❺ PCU code
❻ Gear pump code
❼ EPPR valve code
❽ Power control code
❾ Flow control code
❿ Design code

性能参数

型号	最大排量	额定压力	最大压力	最大自启动转速	最大输入扭矩	重量	应用	备注
	cm³/rev	MPa	MPa	rpm	N · m	kgf	Ton	
DPA63	63 X 2	34.3	39.2	2,600	431	95	12~16	串联型
DPA90	90 X 2	34.3	39.2	2,520	618	106	14~18	串联型
DPA117	117 X 2	34.3	39.2	2,450	638	117	20~25	串联型
DPA140	140 X 2	34.3	39.2	2,380	882	143	26~30	串联型

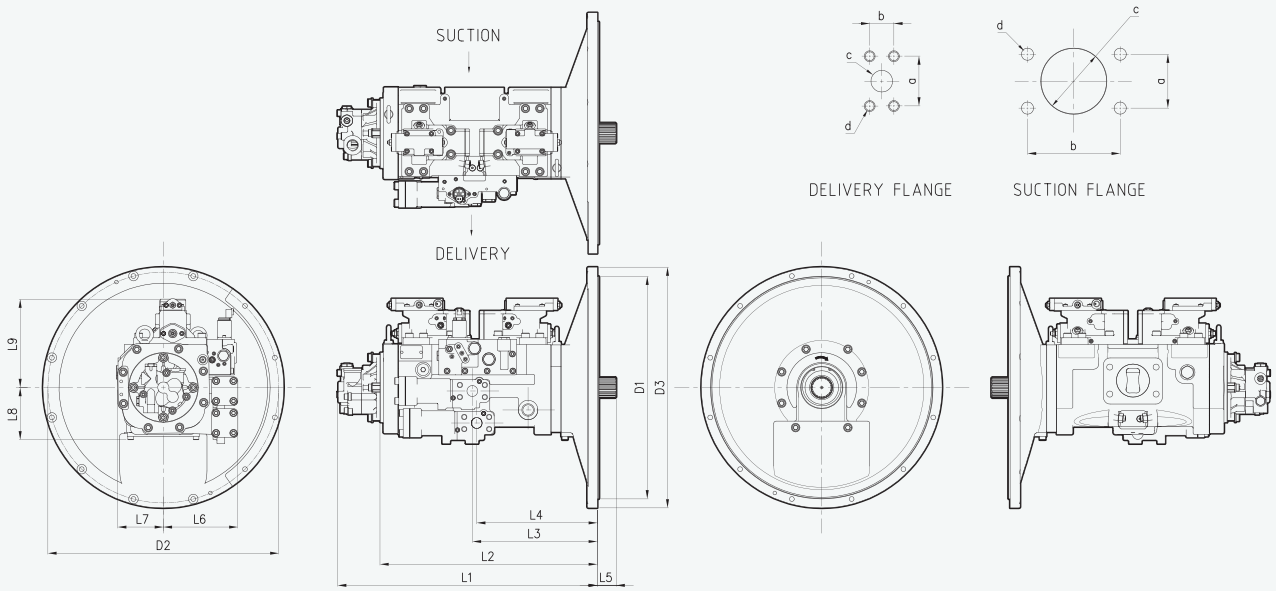

外形尺寸

型号	D1	D2	D3	L1	L2	L3	L4	L5	L6	L7	L8	L9
DPA63	Φ409.6	Φ428.6	Φ450	507	432	261	231	49.5	153	91	120	194
DPA90	Φ409.6	Φ428.6	Φ450	530	455	289	225	55	157	93	120	199
DPA117	Φ409.6	Φ428.6	Φ450	548	452	287	223	55	157	93	120	199
DPA140	Φ511.2	Φ530.2	Φ553	595	499	287	277	43	171	104	120	208

出油口法兰面

型号	a	b	c	d
DPA63	50.8	23.8	Φ19	M10-16
DPA90	57.2	27.8	Φ25	M12-22
DPA117	57.2	27.8	Φ25	M12-22
DPA140	57.2	27.8	Φ25	M12-22

进油口法兰面

型号	a	b	c	d
DPA63	50.8	88.9	Φ60	M12-18
DPA90	50.8	88.9	Φ60	M12-18
DPA117	50.8	88.9	Φ60	M12-18
DPA140	61.9	106.4	Φ75	M16-24

输出轴参数

型号	齿数	圆周直径	压力角	模数	标准
DPA63	12	30	20°	2.5	JIS D2001
DPA90	12	30	20°	2.5	JIS D2001
DPA117	14	35	20°	2.5	JIS D2001
DPA140	17	42.5	20°	2.5	JIS D2001

*为了提高产品性能，所有参数会有所更改，恕不另行通知。

主泵

DPA-V 系列

DPA-V 系列具有低脉动、低噪音、高效率和高可靠性的特点，并具有各种专为工程机械设计的控制选项。

特性

1) 高输出功率密度

- 优化结构，减少泵的重和尺寸

2) 多种控制方式

- 功率控制，功率换挡控制，正/负流量控制，电子流量控制，电子压力控制

3) 低噪音

- 优化配流盘设计，进一步减少压力波动
- 降低高频声级，提高音质

4) 高可靠性

- 适用滑靴和斜盘轴承，减少漏油损失
- 改善滑靴材质的抗拉强度，提高耐久性

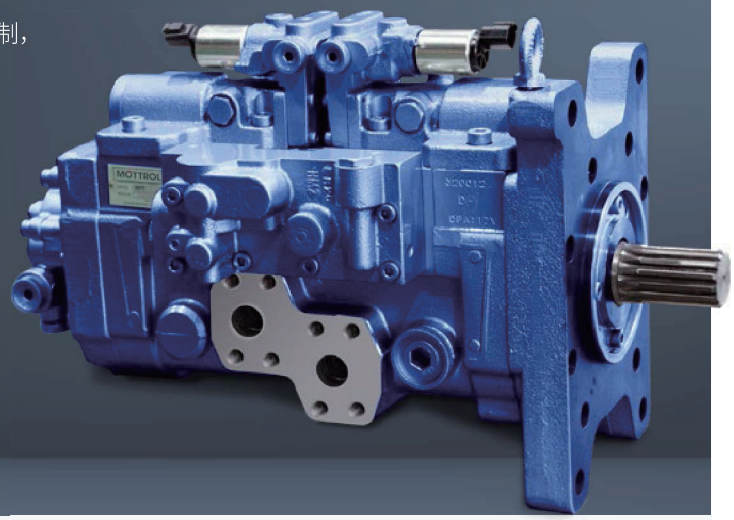

应用


挖掘机


履带式起重机


履带式旋挖钻机

液压原理图

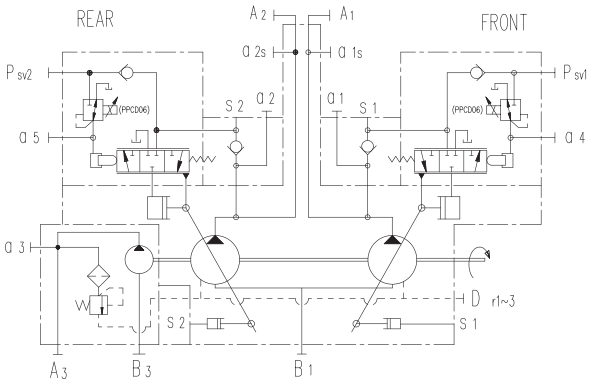

型号信息

DPA	117	V	-	O	N	8	D	-	2	N	1A
❶	❷	❸		❹	❺	❻	❼		❽	❾	❿

❶ Product model code
❷ Displacement
❸ V-Tandem type double pump without mounting cover
❹ PTO code
❺ PCU code
❻ Gear pump code
❼ EPPR valve code
❽ Power control code
❾ Flow control code
❿ Design code

性能参数

型号	最大排量	额定压力	最大压力	最大自启动转速	最大输入扭矩	重量	应用	备注
	cm³/rev	MPa	MPa	rpm	N · m	kgf	Ton	
DPA117V	117 X 2	34.3	39.2	2,450	638	91	20~25	串联型
DPA140V	140 X 2	34.3	39.2	2,380	882	114	26~30	串联型

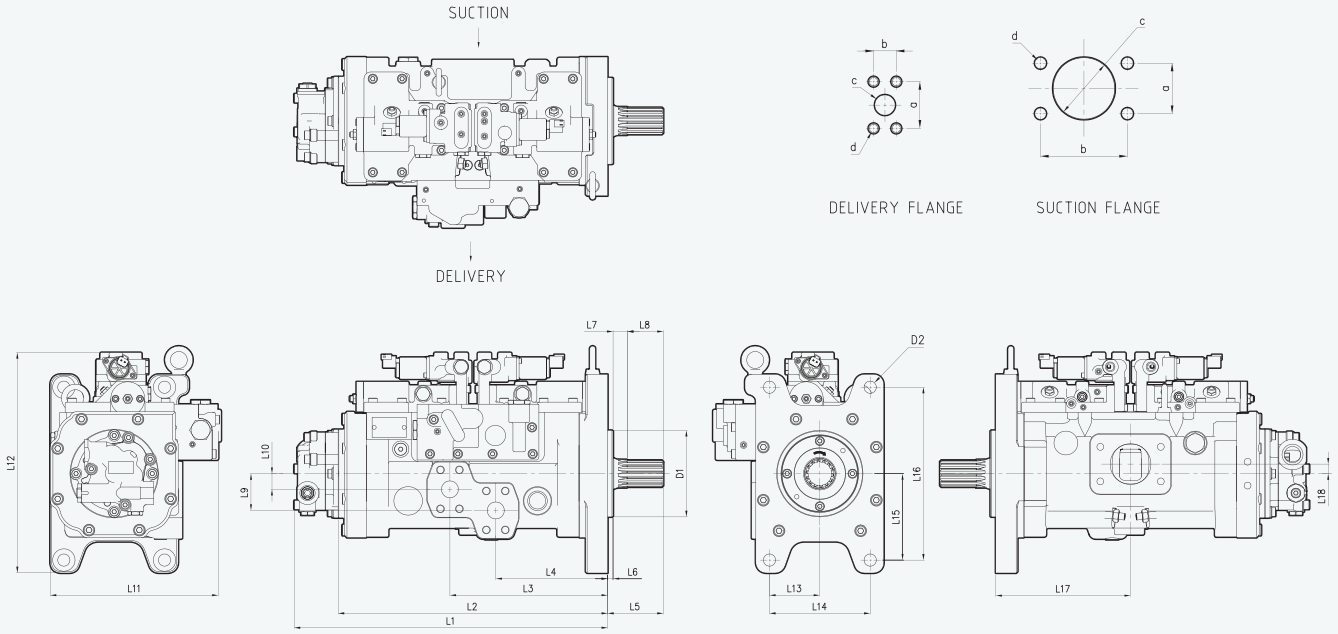

外形尺寸

型号	D1	D2	L1	L2	L3	L4	L5	L6	L7	L8	L9	L10	L11	L12	L13	L14	L15	L16	L17	L18
DPA117V	Φ127	Φ18	459	396	231.5	164.5	78	8	15	63	21	53	251	341	74	148	127	254	198	14
DPA140V	Φ160	Φ22	514	439	225	215	78	10	13.5	48	8	81.5	318	312	125	250	72	144	220	16

出油口法兰面

型号	a	b	c	d
DPA117V	57.2	27.8	Φ25	M12-22
DPA140V	57.2	27.8	Φ25	M12-22

进油口法兰面

型号	a	b	c	d
DPA117V	60	88.9	Φ50.8	M12-18
DPA140V	75	106.4	Φ61.9	M16-24

输出轴参数

型号	齿数	圆周直径	压力角	模数	标准
DPA117V	14	35.0	20°	2.5	JIS D2001
DPA140V	17	42.5	20°	2.5	JIS D2001

*为了提高产品性能，所有参数会有所更改，恕不另行通知。

主泵

T5V 系列

T5V系列是斜盘式液压泵，具有高耐用性和高效率，并具有各种专为工程机械设计的控制选项。

特性

1) 低脉动

- 优化的旋转部件设计，最大限度地减少振动和噪音

2) 高耐久性

- 采用高强度轴承，耐磨设计，经久耐用

3) 多种控制选项

- 流量控制、功率控制、功率换挡控制、电控

4) 高压齿轮泵

- 选用的高压齿轮泵，可应用在多种设备

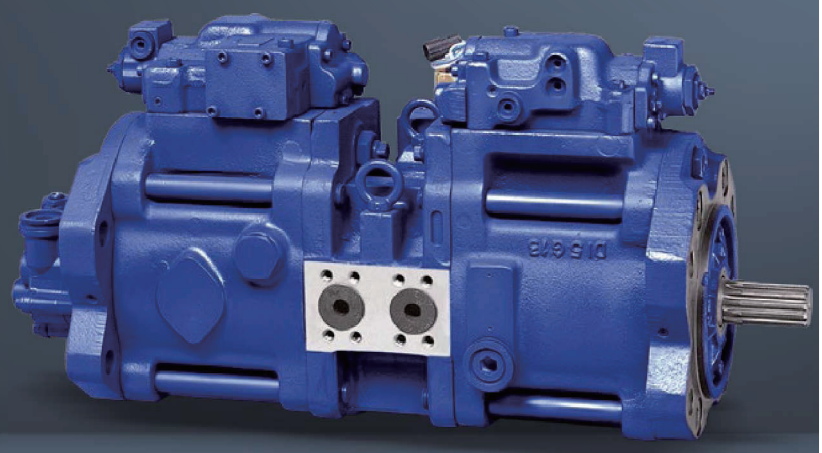

应用


挖掘机


履带式起重机


履带式旋挖钻机

液压原理图

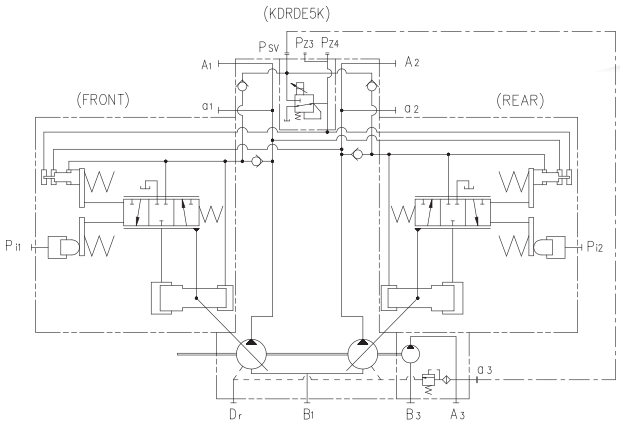

型号信息

T5V 112 DP – 1P2 R – 9N 1T

1 2 3 4 5 6 7

1. Product model code
2. Displacement
3. DP - Double pump,
   DPP - Double pump + PTO
4. Design code
5. R - Clockwise rotation,
   L - Counter clockwise rotation
6. Regulator code for control
7. Design code of regulator

性能参数

型号	最大排量	额定压力	最大转速	最大自启动转速	最大输入扭矩	重量	应用	备注
	cm³/rev	MPa	MPa	rpm	N · m	kgf	Ton	
T5V63	63 X 2	34.3	39.2	2,650	343	87	12~16	串联型
T5V80	80 X 2	34.3	39.2	2,600	539	87	14~18	串联型
T5V112	112 X 2	34.3	39.2	2,200	588	129	20~25	串联型
T5V140	140 X 2	34.3	39.2	2,200	902	172	26~30	串联型

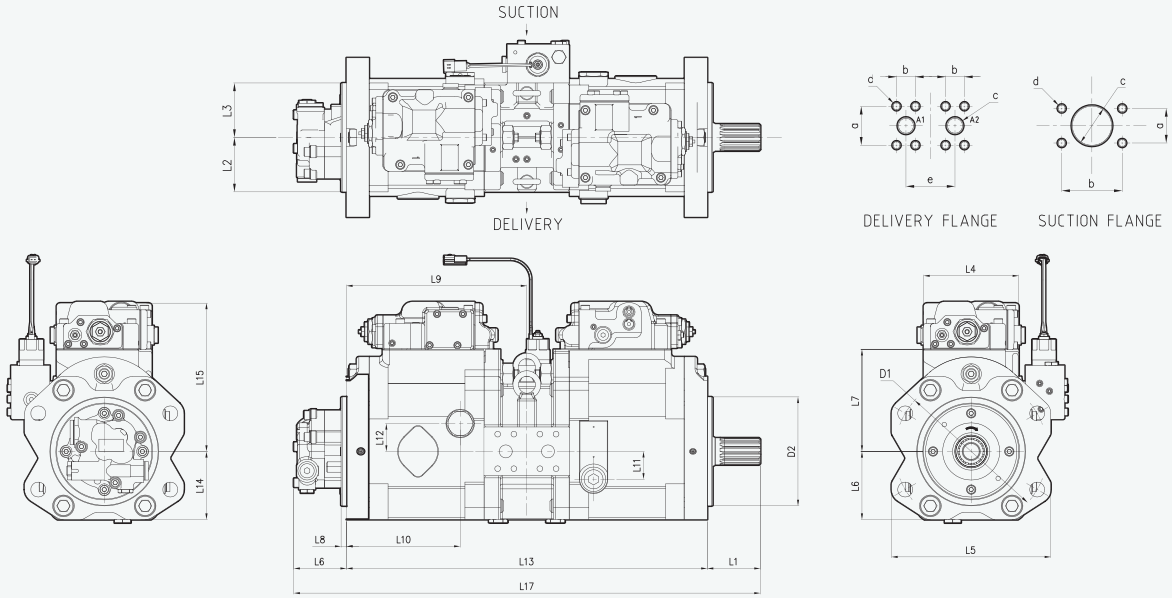

外形尺寸

型号	D1	D2	L1	L2	L3	L4	L5	L6	L7	L8	L9	L10	L11	L12	L13	L14	L15	L16	L17
T5V63	Φ180	Φ125	76	70	70	140	190	89	98	8	228	138	37	37	464	97	195	78	618
T5V80	Φ180	Φ125	76	70	70	140	190	89	98	8	228	138	37	37	464	97	195	78	618
T5V112	Φ224	Φ160	78	80	80	140	234	100	110	8	265	167	41	41	538	109	220	78	694
T5V140	Φ250	Φ180	93	92	92	140	256	112	123	8	305	190	53	53	618	121	245	80	791

出油口法兰面

型号	a	b	c	d	e
T5V63	50.8	23.8	Φ19	M10-16	62
T5V80	50.8	23.8	Φ19	M10-16	62
T5V112	57.2	27.8	Φ25	M12-22	76
T5V140	57.2	27.8	Φ25	M12-22	76

进油口法兰面

型号	a	b	c	d
T5V63	50.8	88.9	Φ60	M12-18
T5V80	50.8	88.9	Φ60	M12-18
T5V112	50.8	88.9	Φ60	M12-18
T5V140	61.9	106.4	Φ76	M16-24

输出轴参数

型号	齿数	圆周直径	压力角	模数(DP)	标准
T5V63	14	29.6	30°	(12/24)	SAE
T5V80	12	30	20°	2.5	JIS D2001
T5V112	12	30	20°	2.5	JIS D2001
T5V140	17	42.5	20°	2.5	JIS D2001

*为了提高产品性能，所有参数会有所更改，恕不另行通知。

主泵

DPS27

DPS27是可以通过其紧凑的结构及高效率提供优秀的工作性能的分流斜盘主泵。

特性

1) 紧凑设计
- 单气缸体双泵
- 单一壳体构造,提高效率

2) 高耐久性
- 采用高强度轴承，耐磨设计，经久耐用

3)低脉动
- 优化的旋转部件设计，最大限度地减少振动和噪音

4) 功率换挡控制
- 通过可选的EPPR阀来实现精确的功率换挡控制

5) 负流量控制

应用

挖掘机　履带式起重机

液压原理图

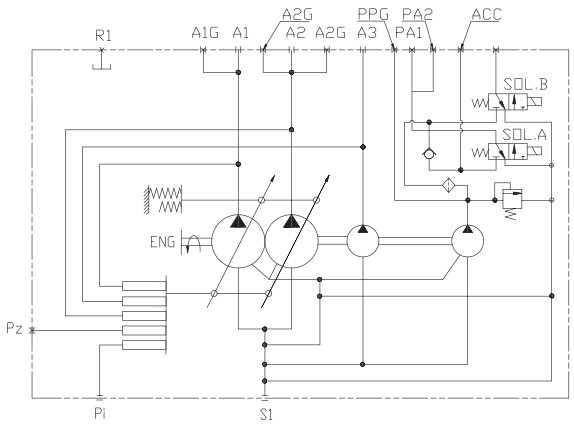

型号信息

DPS27 P - 6 F S P - ZC

❶ ❷ ❸ ❹ ❺ ❻ ❼

❶ Product model code
❷ Control option code
❸ P3 gear pump code
❹ P4 gear pump code
❺ Attached function valve code
❻ Control type code
❼ Design code

性能参数

型号	最大排量	额定压力	最大压力	最大自启动转速	最大输入扭矩	重量	应用	备注
	cm^3/rev	MPa	MPa	rpm	N · m	kgf	Ton	
P1, P2 Piston pump	27.5 X 2	24.5	27.4	2,700	172	35~40	5~6	Split type
P3 Gear pump	16.2/18.2	21.5	24.5					
P4 Gear pump	4.5/6.5	3.9	4.3					

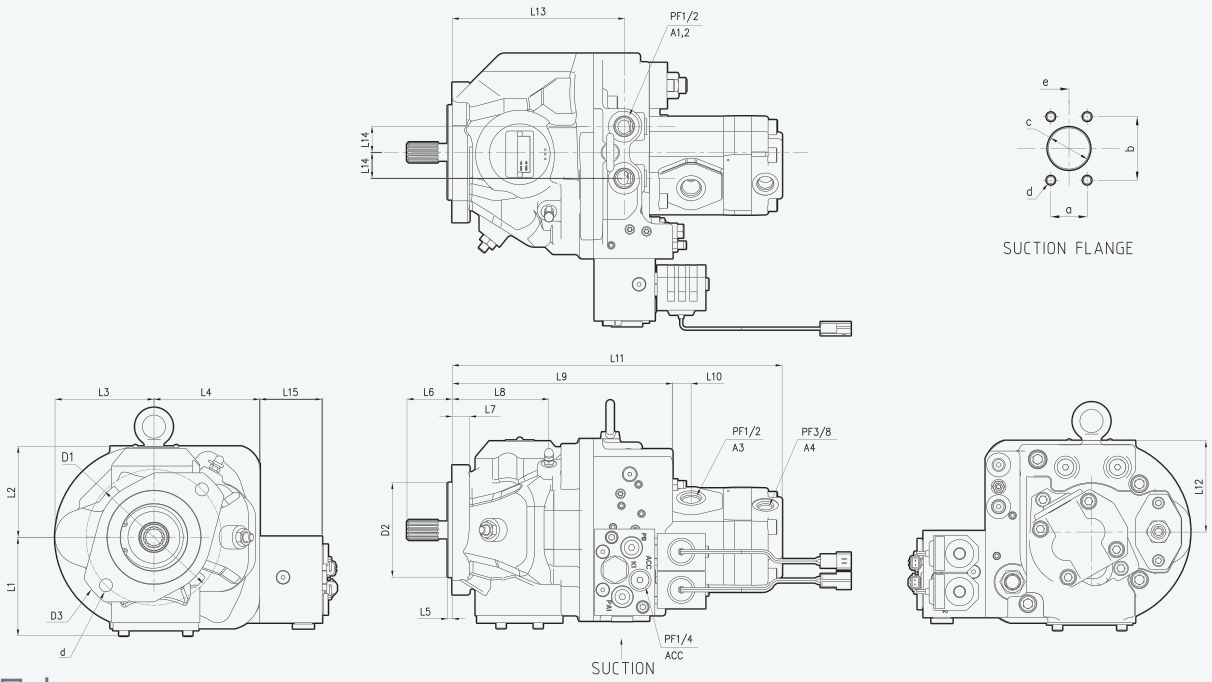

外形尺寸

型号	D1	D2	D3	d	L1	L2	L3	L4	L5	L6	L7	L8	L9	L10	L11	L12	L13	L14	L15
DPS27	Φ146	Φ101.6	Φ175	Φ14	106	98	106	114	5	48.8	18.5	104	237	20	355	93.5	185	28	67

进油口法兰面

型号	a	b	c	d	e
DPS27	35.7	69.9	Φ40	M12-18	181.2

输出口

型号	油口尺寸	g	h	L16	L17	L18	O型圈
DPS27	G1/4	Φ24	Φ15.6	1.5	2.5	15	P11
	G3/8	Φ28	Φ18.6	2.0	2.5	15	P14
	G1/2	Φ34	Φ22.6	2.5	2.5	19	P18

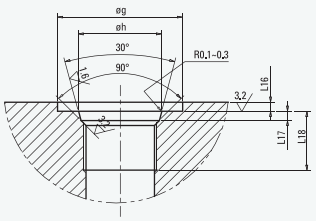

输出轴参数

型号	齿数	压力角	节距直径	大径	小径	标准
DPS27	13	30°	16/32	Φ21.8	Φ18.63	SAE

*为了提高产品性能，所有参数会有所更改，恕不另行通知。

主泵

DPLS 系列

DPLS系列是一款高性能负载敏感主泵，旨在实现卓越的效率和可靠性。它配备多种控制选项，包括压力切断控制和电控，是高要求应用的理想解决方案。

特性

1) 高效率
- 优化旋转部件设计， 提高性能

2) 紧凑设计
- 主壳体与阀块为一体型

3) 高耐久性
- 采用大容量轴承，提高产品使用寿命和耐久性

4) 控制稳定性
- 实现较强的控制稳定性和快速响应能力

5) 多种控制选项
- 流量控制、压力切断控制、功率控制、功率换挡控制、电控

应用

挖掘机　叉车　履带式旋挖钻机　农业机械

液压原理图

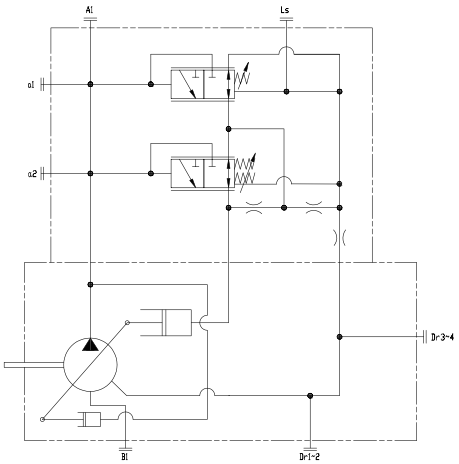

型号信息

DPLS 85 – G 1 PD – E

❶ ❷ ❸ ❹ ❺ ❻

❶ Product model code
❷ Displacement
❸ Gear pump code
❹ Through drive & option code
❺ Control option code
❻ Design code

性能参数

型号	最大排量	额定压力	最大压力	最大自启动转速	最大输入扭矩	重量	应用	备注
	cm³/rev	MPa	MPa	rpm	N · m	kgf	Ton	
DPLS	50	31.4	34.3	2,700	300	30	3~4	负载敏感
	70	31.4	34.3	2,600	354	40	5~6	负载敏感
	85	31.4	34.3	2,700	424	47	7~8	负载敏感

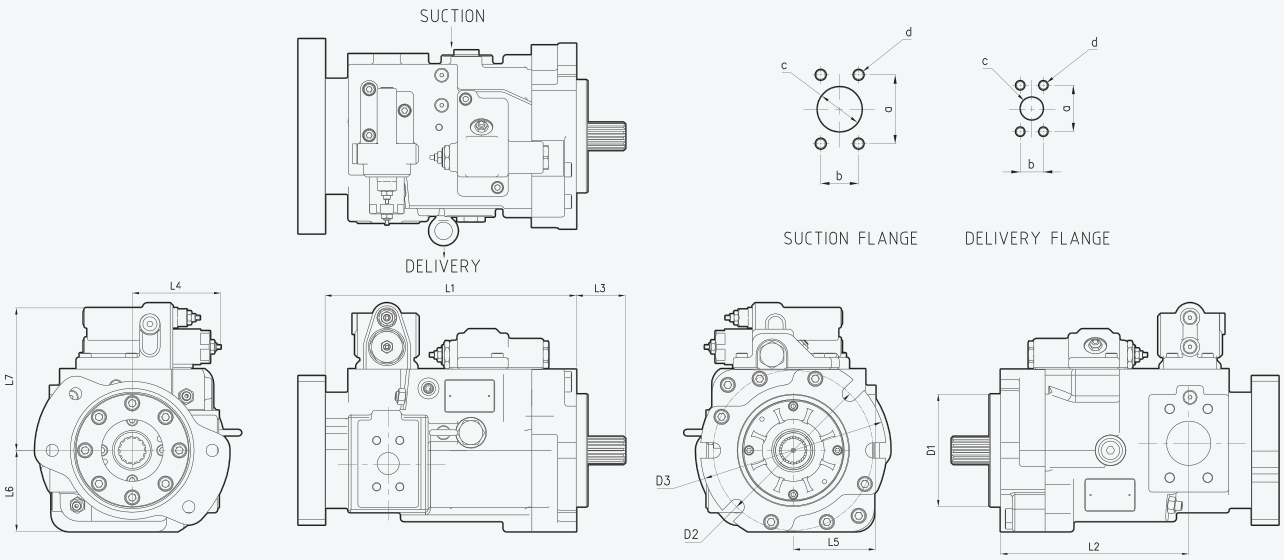

外形尺寸

型号	D1	D2	D3	L1	L2	L3	L4	L5	L6	L7
DPLS50	Φ101.6	Φ146 / Φ180	Φ172 / Φ200	260	192	49.5	131	87	80	157
DPLS70	Φ101.6	Φ146	Φ172	-						
DPLS85	Φ127	Φ181	Φ210	284	212.5	55.4	100	98	91.5	161

出油口法兰面

型号	a	b	c	d
DPLS50	52.4	26.2	Φ25	4 - M10
DPLS70	52.4	26.2	Φ25	4 - M10
DPLS85	52.4	26.2	Φ25	4 - M10

进油口法兰面

型号	a	b	c	d
DPLS50	69.9	35.7	Φ38	M12
DPLS70	69.9	35.7	Φ38	M12
DPLS85	77.8	42.9	Φ50	M12

输出轴参数

型号	齿数	圆周直径	压力角	模数	标准
DPLS50	10	15.9	30°	16/32	ANSI B92.1
DPLS70	14	29.6	30°	12/24	SAE J744
DPLS85	14	29.6	30°	12/24	SAE J744

*为了提高产品性能，所有参数会有所更改，恕不另行通知。

齿轮泵

GPA / GPH 系列

GPA 和 GPH 系列外啮合齿轮泵采用模块化设计，提供可靠的液压性能，支持各种排量/轴/法兰配置和端口组合。这些泵针对灵活性和集成性至关重要的机械进行了优化。

特性

1) GPA 系列 (一般应用)

- 通用型高效齿轮设计，具有广泛的设备兼容性
- 模块化配置，具有多种轴和法兰选项
- 适用于建筑、农业和工业移动设备

2) GPH 系列 (低噪音/ 电动款)

- 优化齿轮轮廓，降低噪音
- 专为低噪音和电驱动应用而设计
- 紧凑的设计，适合对噪音敏感的设备

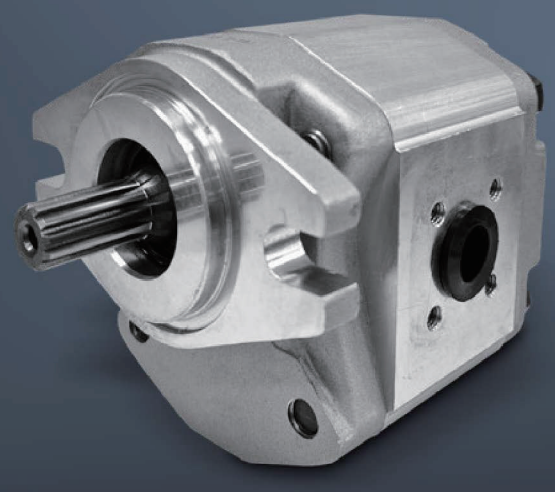

应用


挖掘机


农业机械


叉车

型号信息

GPA	A	– I	–	5
GPH	B	– A	–	10
❶	❷	❸		❹

❶ Type：GPA - Gear pump Application/
GPH - Gear pump High Performance

❷ Size

❸ Gear profile：I - Involute / A - Asymmetric / H - Helical /
D - Double Contact / S - S-Profile

❹ Displacement

性能参数

系列	尺寸	齿轮轮廓	排量	可用排量	额定压力	最大压力	最大转速	噪音 [dB(A)] (@Max. Condition)	类型	齿轮轮廓
			cm^3/rev	cm_3/rev	MPa	MPa	rpm			
GPA	A	I	5	1~9	19~22	24~27	3,500~6,000	52~65	普通	渐开线
	B	A	10	4~28	18~25	23~30	2,500~4,000	63~72	普通	非对称
	C	I	10	4~28	18~25	23~30	2,500~4,000	63~72	普通	渐开线
	D	I	20	20~36	16~23	20~27	2,800~3,000	72~73	普通	渐开线
	E	I	30	22~45	25	30	2,600~3,000	73~79	普通	渐开线
GPH	B	D	10	4~28	17~25	24~30	3,000~4,000	54~67	低噪音	双接触面
	D	D	20	20~36	18~25	23~30	2,800~3,000	65~73	低噪音	双接触面
	E	D	30	22~63	17~25	23~30	2,300~3,000	67~74	低噪音	双接触面
	B	S	10	12~28	13~25	18~30	2,600~3,500	56~59	低噪音+α	S型齿形

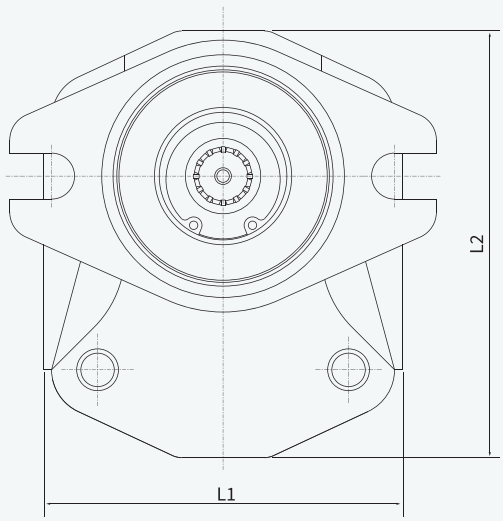

外形尺寸

系列	Size	L1	L2
GPA	A	65	74
	B	86	102
	C	102(80)	110
	D	106	122
	E	120	144

系列	Size	L1	L2
GPH	B	86	102
	D	106	122
	E	120	144

*为了提高产品性能，所有参数会有所更改，恕不另行通知。

主控阀

MV270

MV270为20~30吨挖掘机提供了多种优先控制功能，优秀的可控性和可靠性。

特性

1) 高可控性

- 各种优先功能(动臂, 回转)
- 内置铲斗合流功能（铲斗操作速度快）
- 内置型补油功能的过载安全阀

2) 高效率

- 动臂、斗杆、铲斗的再生功能

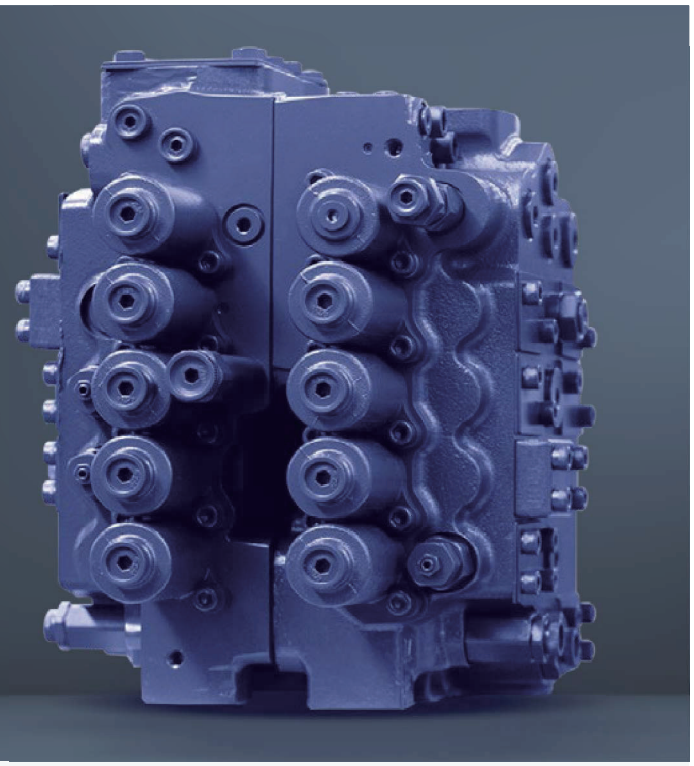

应用

挖掘机

液压原理图

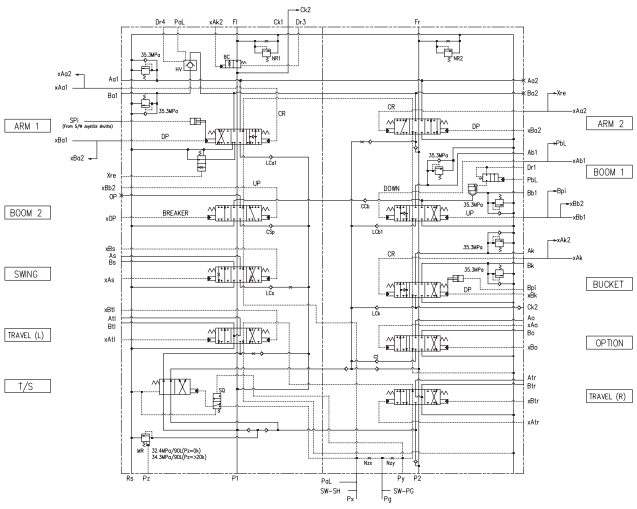

型号信息

MV 270 – NC 34 T – D 22

1 2 3 4 5 6 7

1. Series
2. Rated flow
3. System type：NC - Negative control / PC - Positive control
4. Rated pressure
5. Block type：T - Two block type
6. Customer code
7. Ton of Excavator：20~30ton

性能参数

项目		性能参数	基本款	可选项	备注
控制类型		负流量/ 正流量	●	●	
额定	压力	34.3 MPa @ 90 lpm	●	●	最大 36.3 MPa
	流量	270 lpm x 2	●	●	
过载安全阀	前部装置	35.3 MPa @ 20 lpm	●	●	最大 39.2 MPa
	可选项	24.5 MPa @ 20 lpm	-	●	
优先功能	回转+动臂	优先阀	●	●	
	回转+斗杆	优先阀	-	●	
	动臂+斗杆	① 斗杆2 节流	①	②	
		② 优先阀			
	动臂+铲斗	行程限位	-	●	
	行走+前部装置	行走直行(TS)	●	●	
合流	铲斗/ 可选	铲斗切断 (外置)	●	●	
	动臂	内置(动臂1+动臂2)	●	●	
	斗杆	内置(斗杆1+斗杆2)	●	●	
再生阀芯	动臂/斗杆	内置型阀芯	●	●	
	铲斗	内置型阀芯	-	●	
斗杆再生阀		① 外压式 ② 内压式	①	②	
保持阀	动臂	内置型	●	●	
	斗杆	内置型	●	●	

外形尺寸

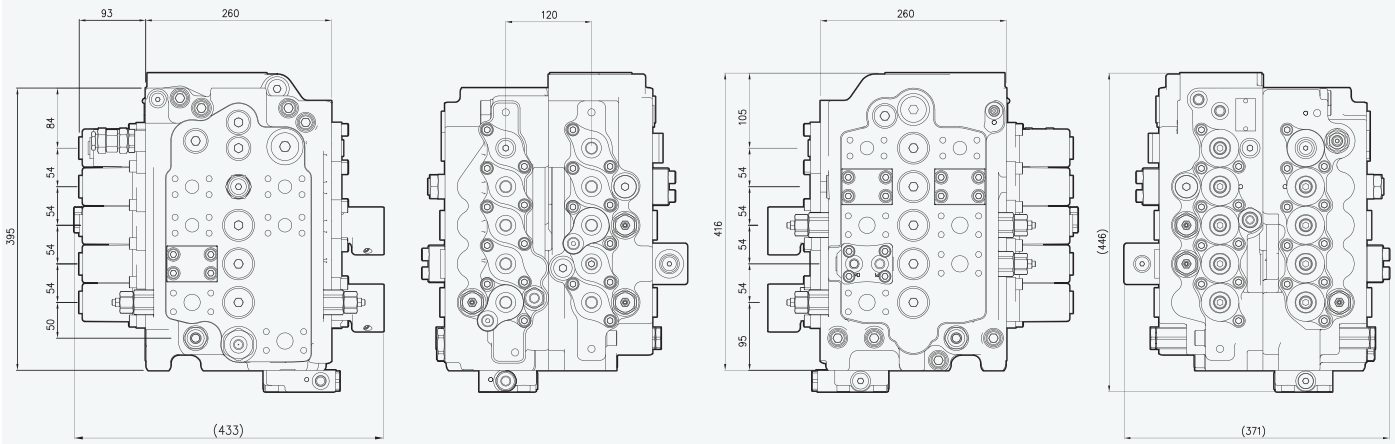

*为了提高产品性能，所有参数会有所更改，恕不另行通知。

主控阀

MV450

MV450为34~70吨挖掘机提供了减少压力损失功能，电控优秀的可控性及可靠性。

特性

1) 优秀的操作性

- 支持单独操作和组合操作，各种优先功能(回转优先、斗杆优先、直行行走优先等)
- 可根据整机状态优化调试

2) 低油耗

- 减少压力损失，降低燃料消耗
- 全电控功能（可选）

3) 高耐久性

- 使用寿命长，可靠性高

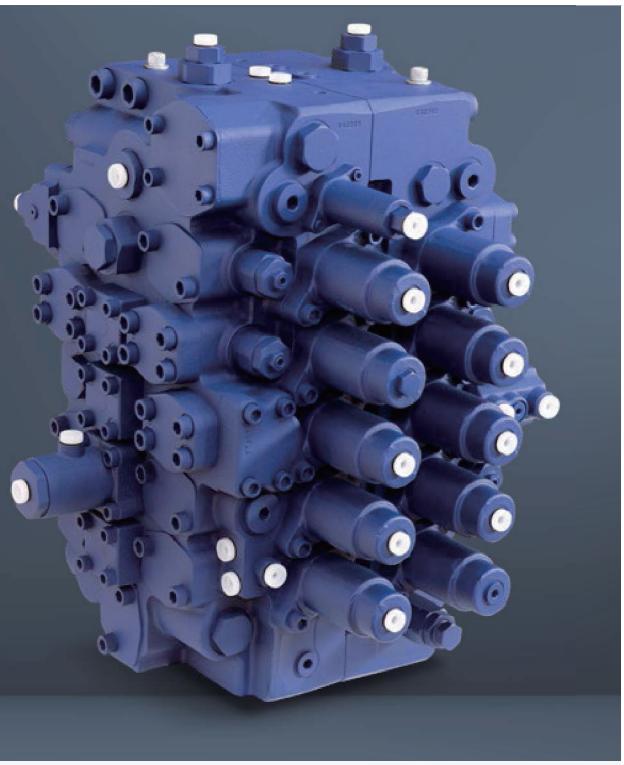

应用

挖掘机

液压原理图

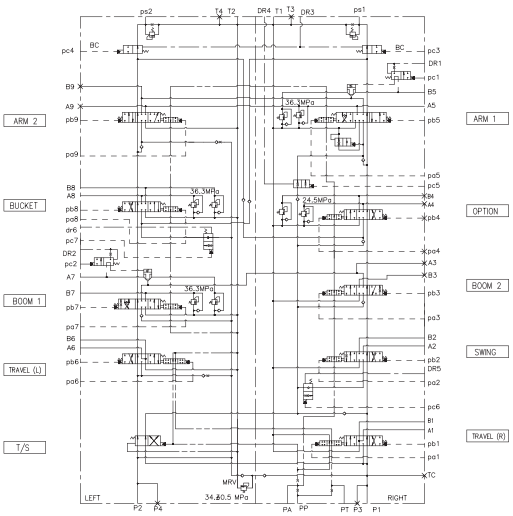

型号信息

MV 450 – NC 34 T – D 36

❶ ❷ ❸ ❹ ❺ ❻ ❼

❶ Series
❷ Rated flow
❸ System type：NC - Negative control / PC - Positive control / FEH - Full Electro Hydraulic
❹ Rated pressure
❺ Block type：T - Two block type
❻ Customer code
❼ Ton of Excavator：34~70ton

性能参数

项目		性能参数	基本款	可选项	备注
控制类型		负流量 / 正流量/ 全电控	●	●	
额定	压力	34.3 MPa @ 150 lpm	●	●	最大37.4 MPa
	流量	450 lpm x 2	●	●	
过载安全阀	前部装置	35.3 MPa @ 20 lpm	●	●	最大39.2 MPa
	可选项	24.5 MPa @ 20 lpm	-	●	
优先功能	回转+动臂	优先阀	●	●	
	回转+斗杆	优先阀	-	●	
	动臂+斗杆	① 斗杆2 节流	①	②	
		② 优先阀 + 斗杆2 节流			
	动臂+铲斗	优先阀	-	●	
	行走+前部装置	行走直行(TS)	●	●	
合流	铲斗/ 可选	铲斗切断 (内置)	●	●	动臂2可以外置
	动臂	内置(动臂1+动臂2)	●	●	
	斗杆	内置(斗杆1+斗杆2)	●	●	
再生阀芯	动臂/斗杆	内置型阀芯	●	●	
	铲斗	内置型阀芯	-	●	
斗杆再生阀		① 内压式 ② 外压式	①	②	
保持阀	动臂	内置型	●	●	动臂2可以外置
	斗杆	内置型	●	●	

外形尺寸

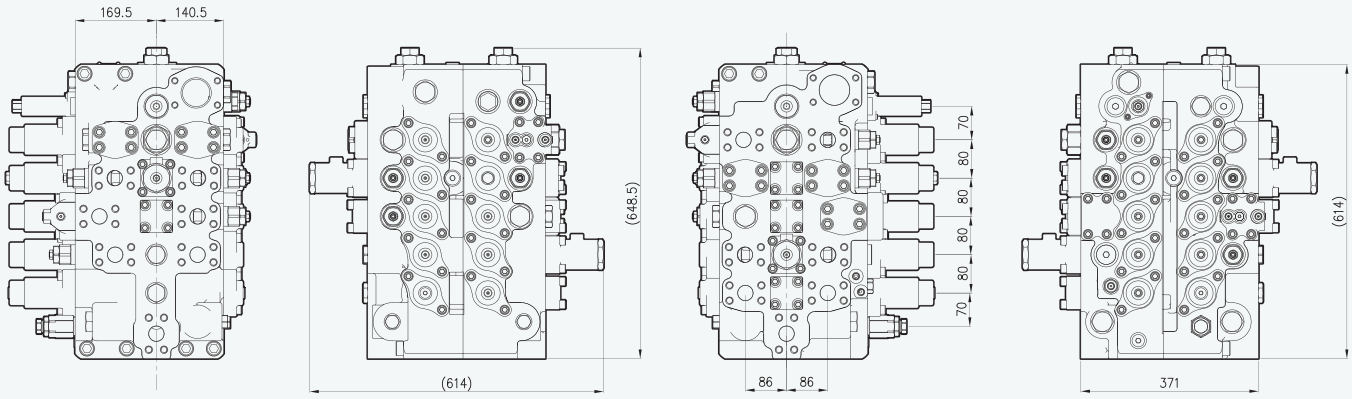

*为了提高产品性能，所有参数会有所更改，恕不另行通知。

主控阀

MVA14

高性能负载敏感控制阀，旨在实现卓越的效率和可靠性。它配备浮动阀芯和锁定阀等多种控制选项，是高要求应用的理想解决方案。

特性

1) 最多可装载10工作单元片式阀

2) 高性能

- 执行器流量分配与负载压力无关

3) 多种定制选项

- 浮动阀芯
- 防止冲击功能的减压阀
- 防吸空阀
- 锁定阀

4) 高可靠性

- 采用防漏结构设计

5) 系统压力控制

- 通过负载敏感减压阀控制系统压力

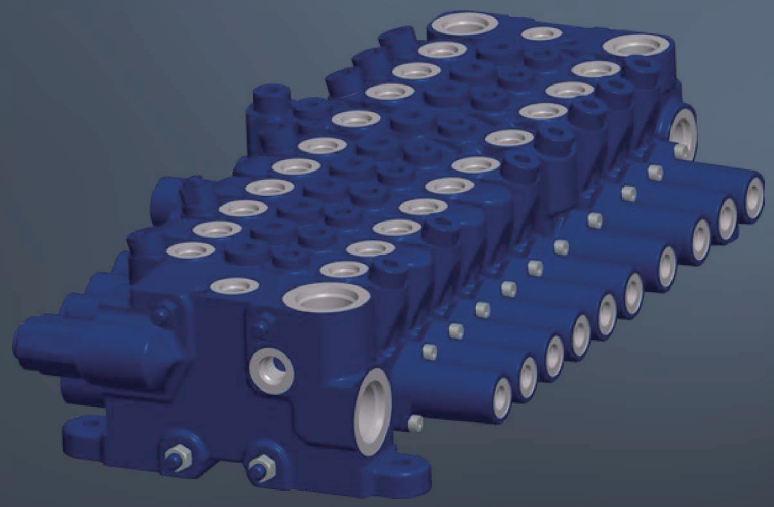

应用

挖掘机

液压原理图

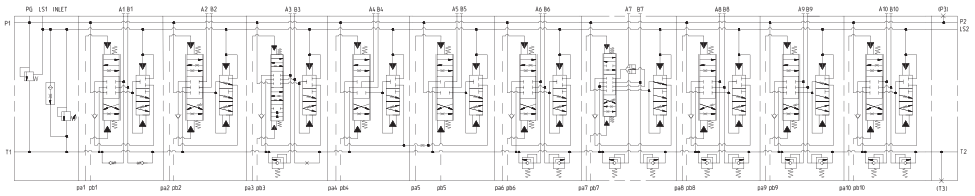

型号信息

MVA 14 – LS 25 S – C 4

❶ ❷ ❸ ❹ ❺ ❻ ❼

❶ Type
❷ Size
❸ System type:
LS - Load Sensing /
EH - Electro Hydraulic
❹ Rated pressure
❺ Block type：S - Section Block type
❻ Customer code
❼ Ton of Excavator：3~4ton

性能参数

项目			单位	性能参数	备注
一般	结构		-	片式阀	
	工作单元数量		EA	9 - 10	
	阀芯控制方式		-	先导/ 电控	
	重量		kg	35	10-Section
	应用		Ton	3 - 4	挖机
液压	额定压力		MPa	25	
	额定流量	最大	L/min	120	
		工作	L/min	70	
	先导压力		MPa	3.4以下	
可选	负载敏感	溢流	MPa	25	可调
		空载	MPa	2.5	
	油口溢流阀	防冲击	-	Solo / Combined / Block	直接操作型
		防吸空	-		
	保持阀			斗杆/ 动臂	
	阀芯式样			浮动阀芯	

外形尺寸

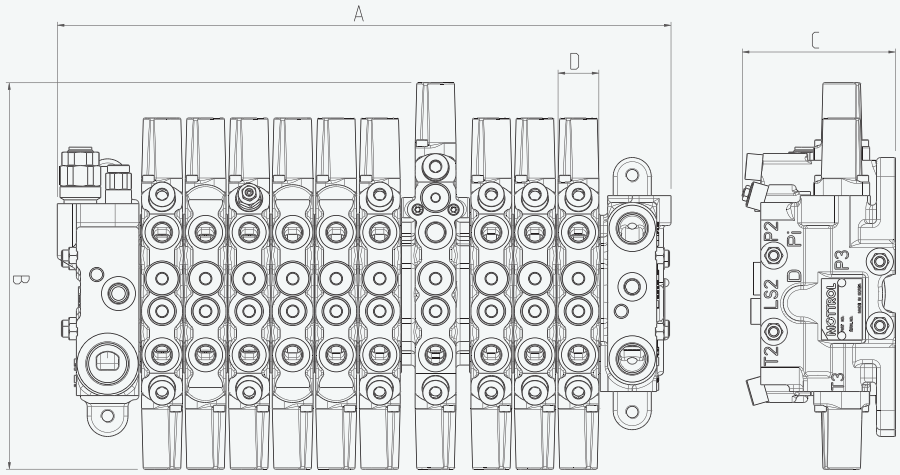

输出油口尺寸

型号	P1/T1	P2/T2/T3	A / B / LS1	Pa / Pb /LS2
MVA14	1 1/16-12UNF	7/8-14UNF	9/16-18UNF	7/16-20UNF

外形尺寸

型号	A	B	C	D
MVA14	459	284	113	32

*为了提高产品性能，所有参数会有所更改，恕不另行通知。

电磁比例阀

MeV 系列

MeV系列是电磁比例减压阀（3通），采用高抗污染结构，适用于液压泵和变速箱的流量控制。

特性

1) 高耐久性

- 采用抗污染结构，能在污染环境下有效工作

2) 定制功能

- 选装过滤网(仅限A10 型号)
- 可调节控制压力范围来实现定制性能

3) 即使在野外条件下也易于维护

应用

挖掘机

拖拉机

液压原理图

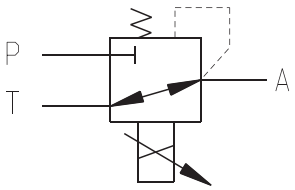

型号信息

MeV – A08 – 3.5 – 24 D

❶ ❷ ❸ ❹ ❺

❶ Type

❷ Model : A08(13L/min) / A10(30L/min)

❸ Control pressure range (MPa)

❹ Voltage : 12V / 24V

❺ Connector : D(DT04-2P)

性能参数

项目		单位	型号		备注
			A08	A10	
液压	最大操作压力	MPa	5	5	
	最大油箱压力	MPa	1	1	
	控制压力范围	MPa	2.3(12V) / 3.5(24V)	2.0	
	流量	L/min	13	30	
	油温范围	°C	-30 ~ +105		
电控	电压	V	12 / 24	12	
	最大电流	mA	1,500 / 800	1,700	
	电阻	Ω	6.4 / 17	4.4	
	频率	Hz	150	150	推荐
	IP防护等级	-	IP69	IP69	
	连接器	-	DT04-2P	DT04-2P	

外形尺寸

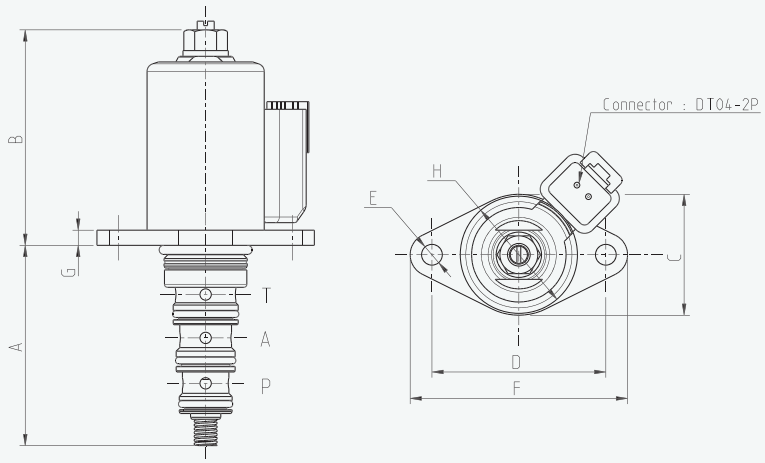

型号	A	B	C	D	E	F	G	H
A08	53	57	32	46	2-Φ5.5	57.5	4	Φ31
A10	60.7	67.5	35.5	46	2-Φ5.5	57.5	4	Φ34.5

*为了提高产品性能，所有参数会有所更改，恕不另行通知。

逆变器

采用紧凑的设计，具有高效率和强大的性能，通过在单个封装内控制多达三个轴来优化设备内的空间，同时确保精确的功率分配和稳定。

特性

1) 电机接口的I/O配置
2) CAN通信
3) 保证精密控制性能的矢量控制技术
4) 为实现高速控制的弱磁技术
5) 单个封装内最多可容纳三轴
6) 两台或三台电机的同步控制逻辑
7) 为车辆安全设计的故障预警逻辑

应用


挖掘机


伸缩臂叉车


拖拉机


装载机

FX IT – 10

❶ ❷

❶ Type：IS-Single Inverter / ID-Dual Inverter / IT-Triple Inverter

❷ Rated Power (kW)

外部接口图

单逆变器

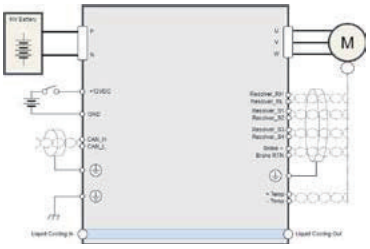

双逆变器

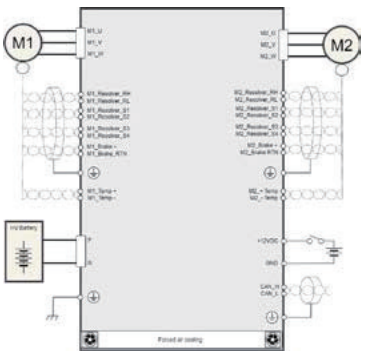

三重逆变器

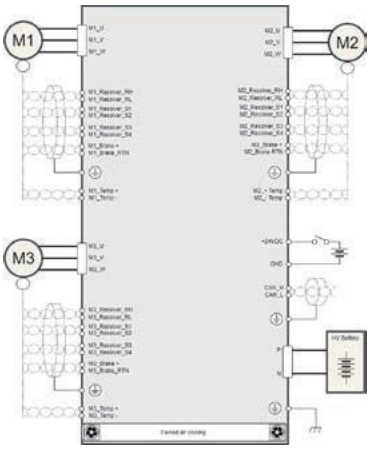

性能参数

型号	输入低电压	额定直流链路电压	最大输出功率	通信	电机位置传感器	冷却方式
	V	V	KW	-	-	-
FXIS-30	12	350	45	CAN	解析器	水冷
FXID-10	12	350	15	CAN	解析器	强制风冷
FXIT-10	24	350	15	CAN	解析器	强制风冷

外形尺寸

单逆变器

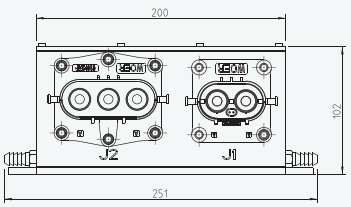

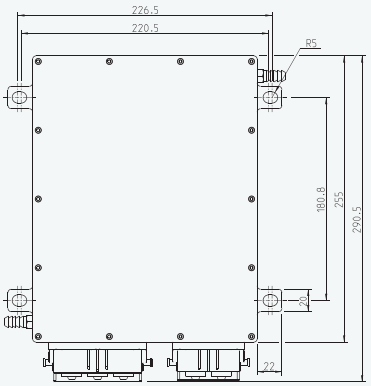

双逆变器

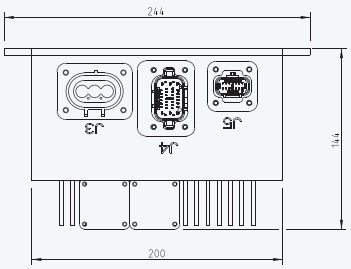

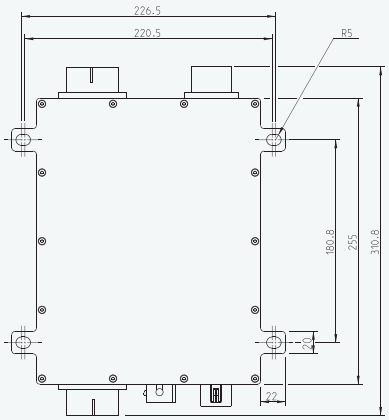

三重逆变器

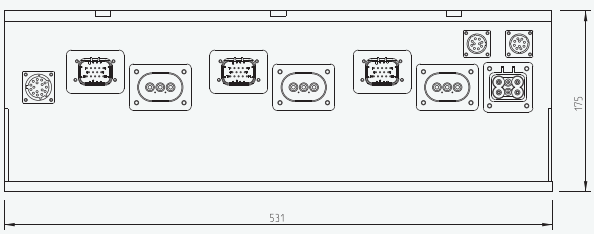

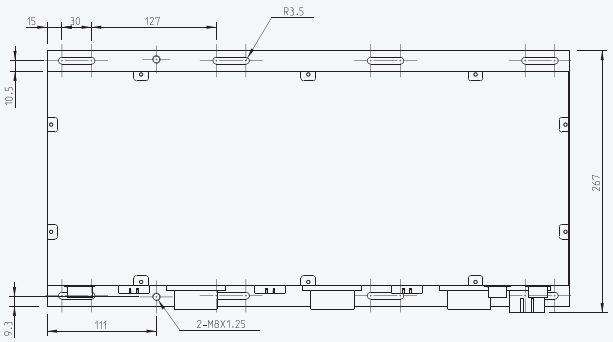

*为了提高产品性能，所有参数会有所更改，恕不另行通知。

电动化解决方案

电动行走

采用高速风冷式 PMSM 和紧凑设计，具有高功率密度和可靠性，增强防水、防尘和防震性，可在各种条件下平稳运行。

特性

1) 紧凑设计
- 通过高效的组件布局和优化的工程来实现紧凑的设计

2) 高功率密度
- 采用PMSM（永磁同步电机）类型，具有卓越的电磁性能

3) 操作范围广
- 优化的凸极比提高了弱磁控制时的最大速度

4) 增强安全性
- 内置电动驻车制动器，确保安全

应用


挖掘机


装载机

型号信息

FX T – 08

❶ ❷

❶ Type：T-eTravel / S-eSlew / M-eMotor
❷ Rated Power (kW)

性能参数

型号	输入电压	额定功率	最大功率	最大转速	最大扭矩	电机效率	IP 防护等级	电机位置传感器	冷却方式
	Vdc	kW	kW	rpm	Nm	%	-	-	-
FXT-08	350	8	15	65	4,544	95	67	解析器	自然风冷

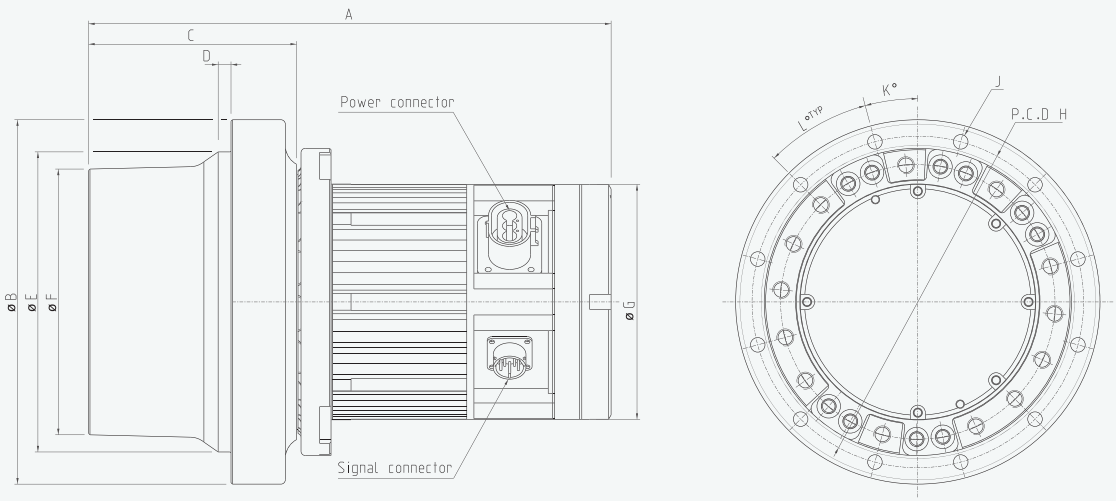

外形尺寸

型号	A	B	C	D	E	F	G	H	J	K	L
FXT-08	365	255	145.6	9	210	186	165	232	12-M12 x 1.75	15	30

*为了提高产品性能，所有参数会有所更改，恕不另行通知。

电动化解决方案

电动回转

具有高功率密度和紧凑设计，是传统液压回转装置的理想替代品，可满足全球客户对噪音水平的严格要求。

特性

1) 卓越的再生能力
   - 通过高再生制动能量和优化的功率因数确保高效的能量回收。
2) 高功率密度
   - 采用 PMSM（永磁同步电机）类型，具有卓越的电磁性能。
3) 低噪音和低振动
   - 最大限度地减少噪音和振动，确保增强舒适度和实用性。
4) 增强安全性
   - 内置电动驻车制动器，确保安全

应用

挖掘机

型号信息

FX S – 04

❶ ❷

❶ Type：T-eTravel / S-eSlew / M-eMotor
❷ Rated Power (kW)

性能参数

型号	输入电压	额定功率	最大功率	最大转速	最大扭矩	电机效率	IP 防护等级	电机位置传感器	冷却方式
	Vdc	kW	kW	rpm	Nm	%	-	-	-
FXS-04	350	4	6.30	75	1,500	94	67	解析器	自然风冷

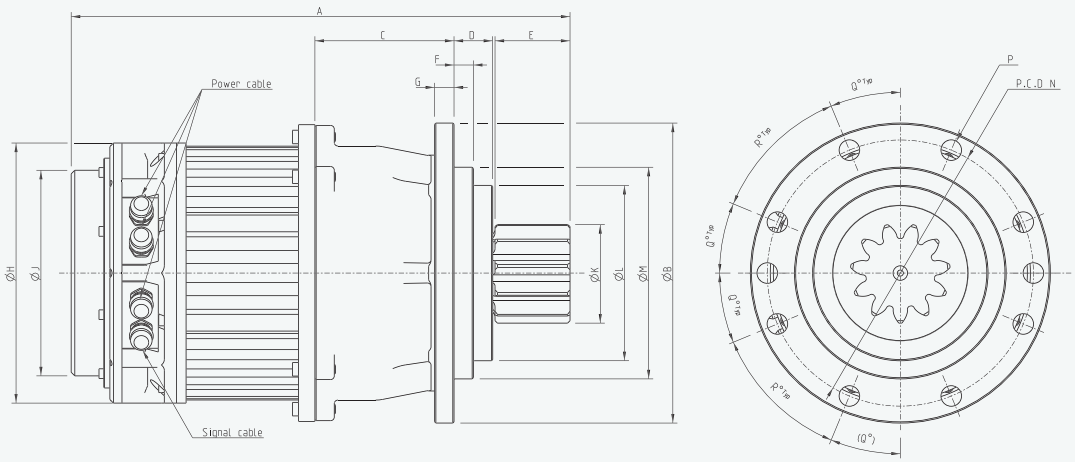

外形尺寸

型号	A	B	C	D	E	F	G	H	J	K	L	M	N	P	Q	R
FXS-04	412.4	248	115	32	62	16	16	215	170	82.8	145	175	220	10-Φ17	22.5	45

*为了提高产品性能，所有参数会有所更改，恕不另行通知。

电机

结合了高功率密度和卓越的效率，采用水冷式PMSM，可在牵引和输出等广泛应用场景中提供最佳性能。

特性

1）高功率密度

- 专为紧凑性能设计，采用水冷高功率
- 采用 PMSM（永磁同步电机）类型，具有卓越的电磁性能

2）高效率

- 关键作业区域的效率达到95%以上

应用

型号信息

FX M – 30

❶ ❷

❶ Type：T-eTravel / S-eSlew / M-eMotor
❷ Rated Power (kW)

性能参数

型号	输入电压	额定功率	最大功率	额定扭矩	额定点效率	IP 防护等级	电机位置传感器	冷却方式
	Vdc	kW	rpm	Nm	%	-	-	-
FXM-30	350	30	5,000	96.3	95	67	解析器	水冷

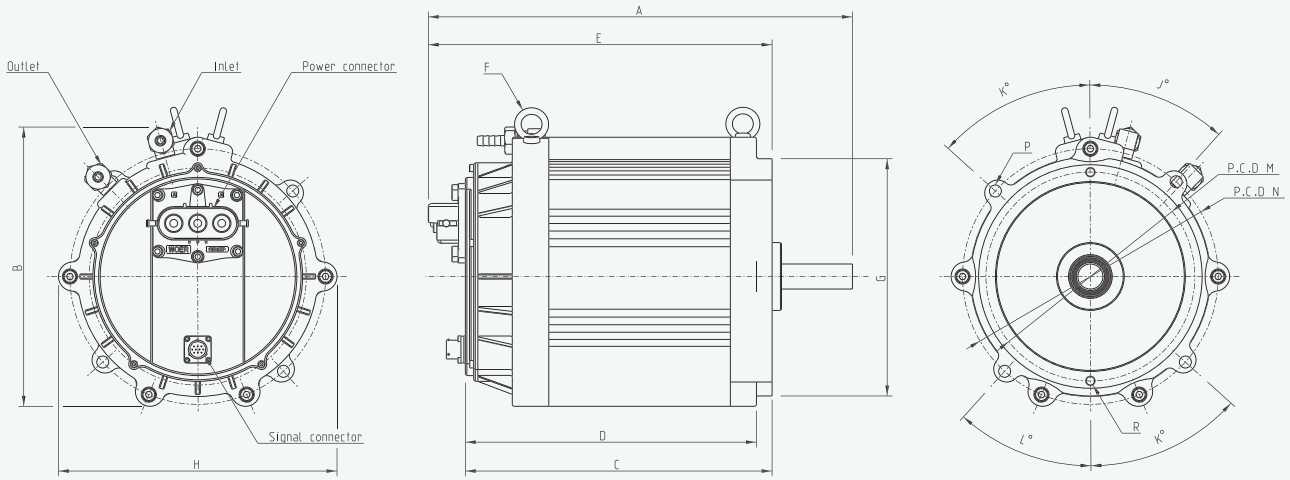

外形尺寸

型号	A	B	C	D	E	F	G	H	J	K	L	M	N	P	R
FXM-30	407.5	267.7	294	279	329.5	M8	227.4	267	42	48	42.13	200	245	4-Φ11.5	2-Φ8

*为了提高产品性能，所有参数会有所更改，恕不另行通知。

电动化解决方案

EMA (电缸)

体现了卓越的可靠性，其精心设计确保了其在整个生命周期内持久耐用且运行稳定。高效坚固的设计使其能够适应紧凑型履带式装载机的各种作业任务。即使在高负荷的环境下，它也能提供卓越的性能，是各种严苛工作环境的理想之选。

特性

1) 耐久性和可靠性

- 可适应污垢、灰尘和极端条件等恶劣环境
- 精心设计，确保在整个生命周期内保持持久耐用性和稳定运行

2) 负载能力

- 我们的产品在设计时考虑了各种操作模式和负荷，保证了高负载能力
- 电机经过精心设计，即使在挖掘或者货叉提升等重载下也能确保高效运行

3) 速度和效率

- EMA的电机的N-T 曲线反映了紧凑型履带式装载机的各种操作模式，是快速高效工作的理想选择

4) 能源效率

- 采用节能电机和传动一体化设计
- 通过降低EMA的能耗，使其减少电动小型履带式装载机的电池使用量

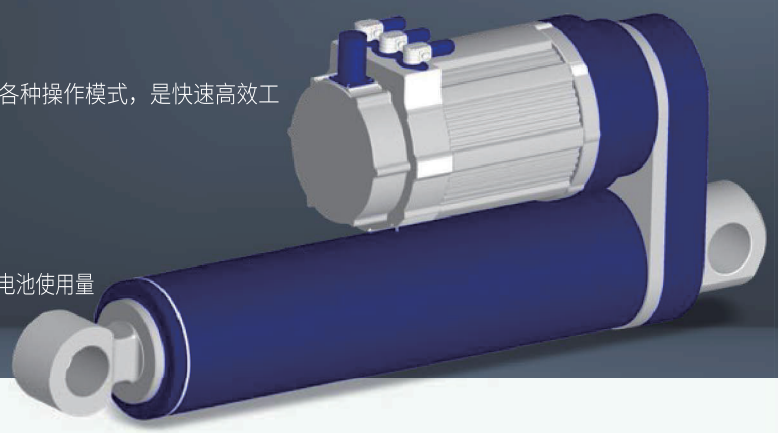

应用

紧凑型履带装载机

型号信息

FX CB 40 – CTL – T

❶ ❷ ❸ ❹

❶ Type：CB - eCylinder Ball Screw type
❷ Continuous Force (kN)
❸ Applications
❹ T – Tilt / L - Lift

性能参数

型号	螺旋式	行程	最大 行程速度	连续 推力载荷	峰值 推力载荷	制动	IP 防护等级	IP 防护等级	冷却方式
	-	mm	mm/s	kN	kN	kN	-	-	-
FXCB40-CTL-T	滚珠丝杠	346 (696~1,042)	200	41	109	大于138	66	解析器	自然风冷
FXCB80-CTL-L	滚珠丝杠	682 (1,189~1,871)	200	75	150	大于190	66	解析器	自然风冷

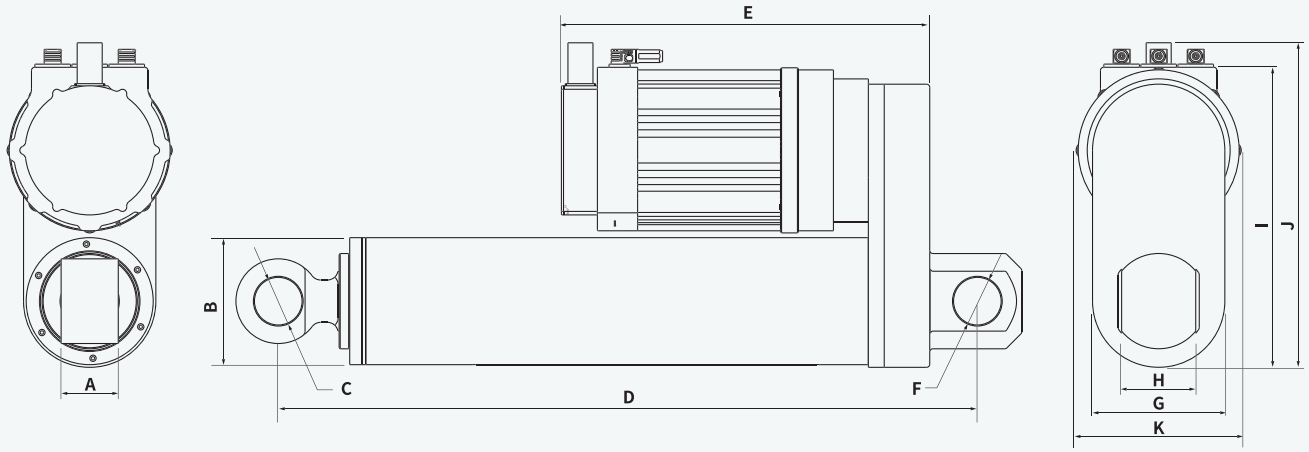

外形尺寸

型号	A	B	C	D	E	F	G	H	I	J	K
FXCB40-CTL-T	54	Φ120	Φ45	696(Full stroke 1,042)	348	Φ45	125	70	283.45	306.6	180
FXCB80-CTL-L	64	Φ120	Φ49	1,189(Full stroke 1,871)	400.5	Φ49	210	80	360.3	388.6	180

*为了提高产品性能，所有参数会有所更改，恕不另行通知。

应用

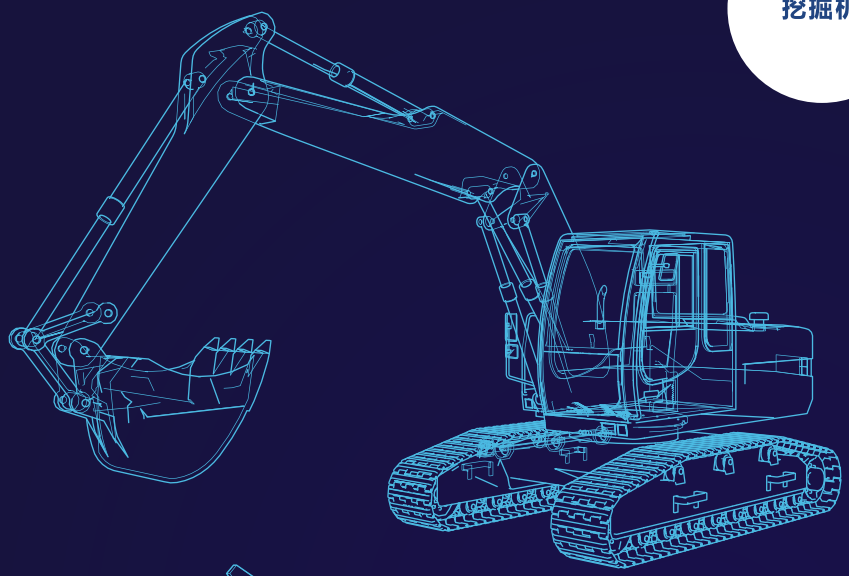

挖掘机

行走装置
- VE / VF 系列
- VC / VD 系列

回转装置
- DSA 系列
- TSM/T3X 系列

泵
- DPB 系列
- DPA 系列
- DPA-V 系列
- T5V 系列
- DPS27
- DPLS 系列
- GPA / GPH 系列

阀
- MV270
- MV450
- MVA14
- MeV 系列

电动化解决方案
- 逆变器
- 电动行走
- 电动回转
- 电机

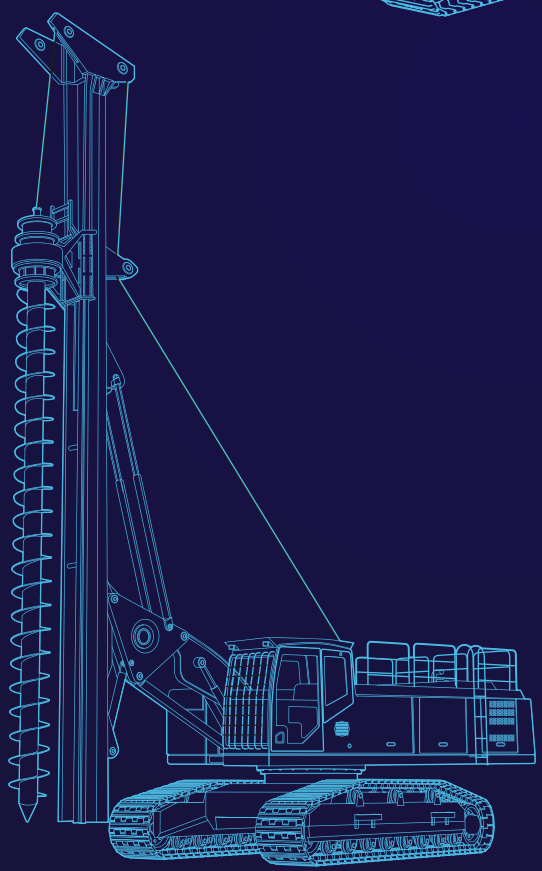

履带式旋挖钻机

行走装置
- VE / VF 系列
- VC / VD 系列

泵
- DPB 系列
- DPA 系列
- DPA-V 系列
- T5V 系列
- DPLS 系列

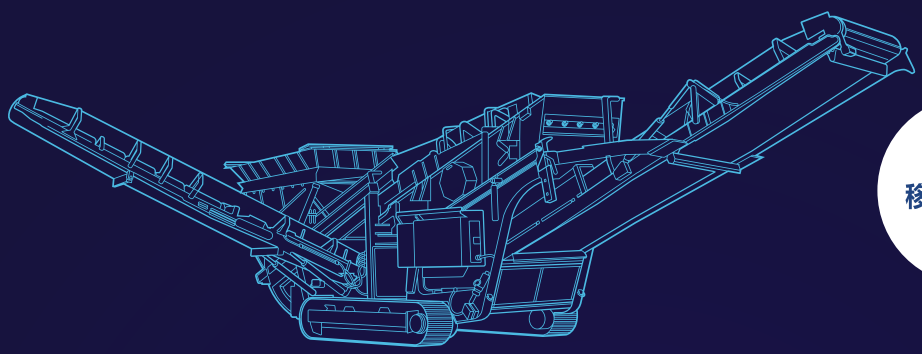

移动破碎机

行走装置
- VE / VF 系列
- VC / VD 系列

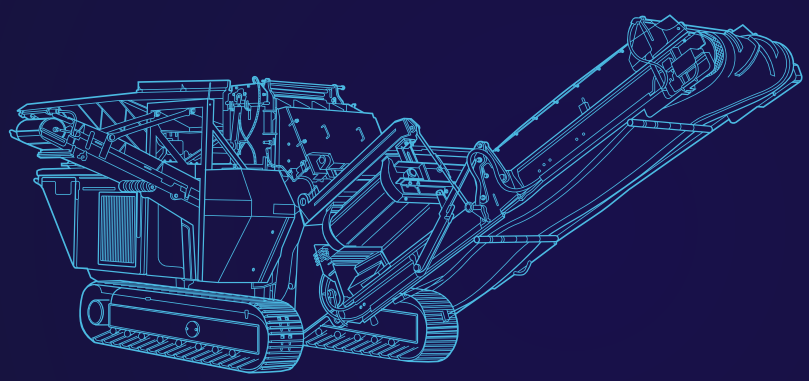

Screen

行走装置
- VE / VF 系列
- VC / VD 系列

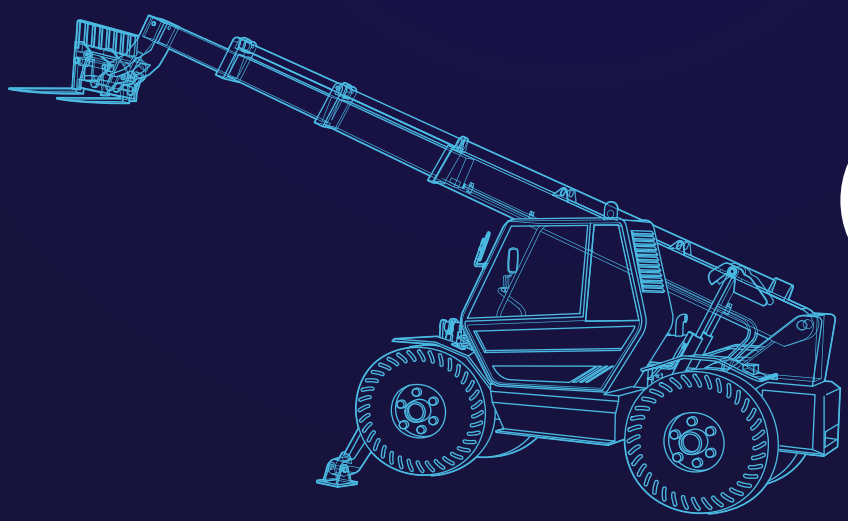

伸缩臂叉车

电动化解决方案
- 逆变器
- 电机

应用

履带式起重机

行走装置
- VE / VF 系列
- VC / VD 系列

泵
- DPB 系列
- DPA 系列
- DPA-V 系列
- T5V 系列
- DPS27

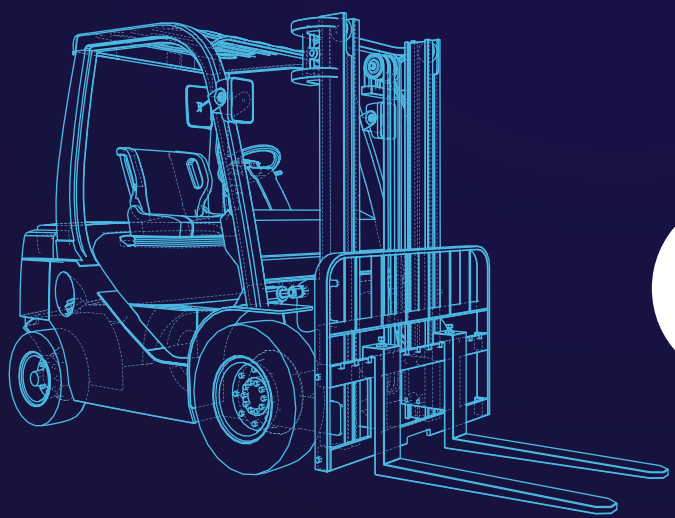

叉车

泵
- DPLS 系列
- GPA / GPH 系列

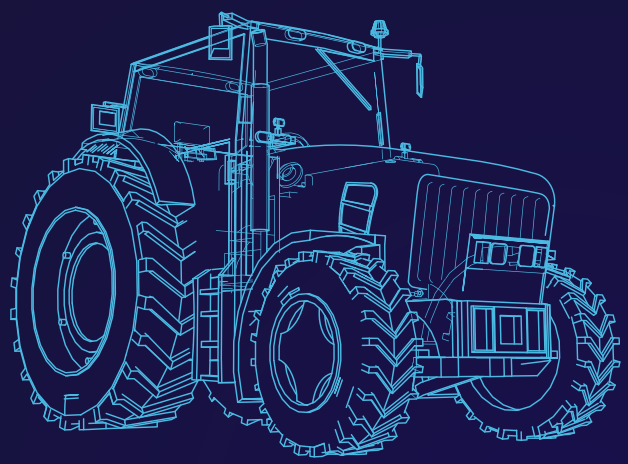

拖拉机

泵
- DPLS 系列
- GPA/ GPH 系列

阀
- MeV 系列

电动化解决方案
- 逆变器
- 电机

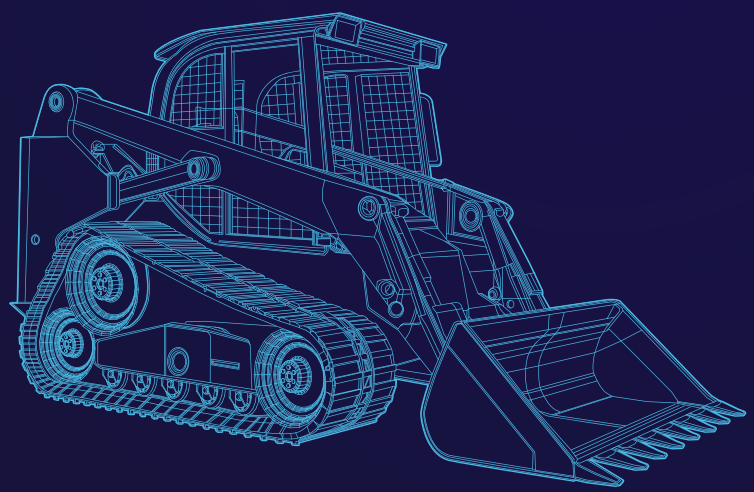

装载机

E动化解决方案
- 逆变器
- 电动行走
- 电机
- EMA（电缸）

Creating Motion & Control

Doosan Mottrol

总部 (韩国)
171, Wanam-ro, Seongsan-gu, Changwon-si, Gyeongsangnam-do, Korea (51528)

江阴工厂 (中国)
#1209 Binjiang west road, Jiangyin city, Wuxi city, Jiangsu Province, China (214446)

销售办事处 (印度)
#529, Level 5, Tower-C, Green Boulevard, Block C, Sector 62, Noida, Uttar Pradesh 201301 India

www.doosanmottrol.com